ALMA 15 m²

SH0952 · SH0953 · SH0954

Notice d'installation

perenza

SIRET 51803952400021 / TVA FR07518039524
518 039 524 R.C.S. Lille Métropole

03 66 88 30 30
contact@perenza.com
2 rue de la Carnoy 59130 Lambersart

perenza

NOTICE D'INSTALLATION

Table des matières

I – Recommandations, garantie et entretien 3

II – Avant l'installation 4

III – Consignes de sécurité 5

IV – Réalisation des fondations 6

V – Vues de l'abri 7

VI – Liste des pièces 8

VII – Montage 12

I – Recommandations, garantie et entretien

A. Recommandations

Conserver cette notice pendant toute la durée de vie du produit.

Lire la notice en entier avant de commencer le montage. Vérifier qu'aucune pièce n'est endommagée ou manquante : en cas de pièce manquante, contacter le service client avant de poursuivre l'installation.

Le montage nécessite au moins deux personnes. Suivre les étapes dans l'ordre indiqué et n'en sauter aucune.

Selon son emplacement et sa surface, l'installation de cet abri peut être soumise à une déclaration préalable de travaux ou à un permis de construire. Vérifier la réglementation en vigueur avant l'installation.

Avant de creuser, repérer les canalisations et câbles enterrés et contacter les services compétents. Pour une dalle béton, faire appel à un professionnel qualifié.

L'abri doit être installé dans un environnement adapté, sur une fondation stable, plane et de niveau, telle une dalle béton. Laisser suffisamment d'espace autour de l'abri afin de ne pas être gêné pour son installation.

Manipuler les pièces avec précaution. Déballer toutes les pièces, les placer sur une surface propre et les rassembler par zone.

B. Conseils d'utilisation

Cet abri ne peut être utilisé à des fins résidentielles.

Ne pas stocker d'objets chauds dans l'abri, tels qu'un grill ou un barbecue récemment utilisés, ni de produits chimiques volatils.

Afin d'éviter toute déformation de l'abri, ne pas appuyer d'objet lourd contre les murs.

La direction du vent est un facteur important : éviter d'exposer l'abri, et notamment les portes, à une zone très venteuse. Garder les portes fermées et verrouillées lorsque l'abri n'est pas utilisé.

S'assurer de la bonne ventilation de l'abri pour éviter toute moisissure.

C. Garantie

La garantie commerciale prend effet à la date de facturation du produit pour une durée de 20 ans. Elle couvre tout défaut de fabrication et se limite au remplacement de la pièce défectueuse par une pièce identique ou similaire. Elle ne s'applique qu'en cas de respect des conseils de montage, d'utilisation et d'entretien.

La garantie ne couvre pas l'usure normale du produit, la perte ou la casse de toute pièce lors du déballage et/ou de l'installation, le vandalisme, ni les conditions climatiques extrêmes : vents forts, tempêtes, grêle, neige, inondations, foudre...

D. Entretien

Nettoyer l'abri à l'eau claire et au savon. Ne pas utiliser de produit corrosif ou de nettoyant agressif : les produits contenant de l'huile ou de l'acétone peuvent tacher ou endommager l'abri.

En raison de la proportion élevée de bois, la surface peut présenter différentes nuances et changer de couleur au fil du temps. Cela ne nécessite pas de traitement spécial et n'affecte pas la durée de vie de l'abri.

En cas de neige, déblayer le toit.

Le numéro de série de l'abri figure à l'intérieur du cadre de la porte. Le photographier et conserver la photo : il accélère toute demande au service après-vente.

II – Avant l'installation

Avertissement : consignes de sécurité importantes. Respecter scrupuleusement chaque étape — une installation incorrecte peut provoquer des blessures graves.

A. Outillage nécessaire

Pour monter l'abri correctement et en sécurité, réunir les outils et accessoires suivants. Ils ne sont pas fournis.

Casque de sécurité | Gants de protection | Cutter | Mètre ruban | Niveau à bulle | Tournevis cruciforme | Visseuse sans fil | Jeu de clés Allen | Perceuse à percussion | Marteau | Escabeau 2 marches | Ciseaux

B. Vérification des pièces

Avant de commencer l'installation, vérifier à l'aide de la liste des pièces que toutes les pièces nécessaires au montage sont présentes. Contrôler que les quantités et les dimensions correspondent bien au modèle acheté.

En cas de pièce manquante, contacter le service client avant de poursuivre l'installation.

C. Préparation des pièces par zone

Pour faciliter le montage, les pièces sont séparées et identifiées en trois zones : A pour la première partie du montage, B pour la deuxième, C pour la dernière. Déballer toutes les pièces, les poser sur une surface propre et les rassembler par zone. Pour ne pas rayer les profils en aluminium, les poser sur du carton ou une surface souple.

D. Préparation des fondations

Avant de commencer, repérer les canalisations et câbles enterrés et contacter les services compétents avant de creuser. Vérifier auprès de la mairie si une autorisation d'urbanisme est nécessaire. Pour une dalle béton, faire appel à un professionnel qualifié.

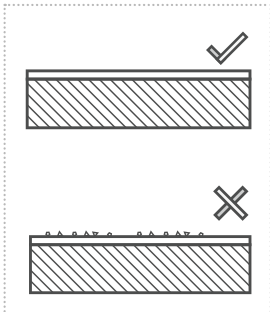

Le sol doit être stable et de niveau.

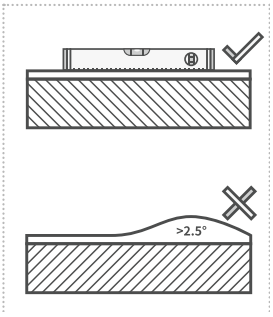

Le sol doit être plan et régulier.

Avertissement

Une surface parfaitement de niveau est indispensable au montage de l'abri. Des graviers ou un sol irrégulier peuvent empêcher un ancrage sûr.

Laisser suffisamment d'espace autour de l'abri pour son installation. La direction du vent est un facteur important : éviter d'exposer l'abri, et notamment les portes, à une zone très venteuse.

III – Consignes de sécurité

Consignes de sécurité importantes

Pour la sécurité de toutes les personnes intervenant sur l'installation et l'utilisation de l'abri, il est indispensable de respecter les consignes ci-dessous.

L'abri doit être posé et fixé sur une surface plane et de niveau.

Porter des chaussures de sécurité, des gants et une protection oculaire pendant tout le montage.

Lors de l'utilisation d'outils électroportatifs ou d'un escabeau, respecter les consignes de sécurité du fabricant.

Porter un équipement de protection adapté afin de limiter le risque de blessure en cas de chute.

Vérifier que l'abri est conforme à la réglementation et aux règles d'urbanisme locales.

N'utiliser que des escabeaux et des échafaudages capables de supporter la charge requise.

Contrôler régulièrement l'état de l'abri. En cas de dommage, cesser de l'utiliser et faire appel à un intervenant agréé.

N'utiliser que des pièces de rechange approuvées par le fabricant.

Tenir les enfants et les animaux à l'écart de la zone de montage jusqu'à la fin complète de l'installation.

Éliminer les sacs plastique de façon responsable et les tenir hors de portée des enfants.

Se tenir à distance des lignes électriques, en particulier lors de la manipulation des pièces métalliques.

Ne pas monter l'abri par temps venteux ou pluvieux.

Avant toute modification de la conception ou de la configuration de l'abri, consulter le fabricant ou un représentant agréé.

Avant de commencer

Le numéro de série de l'abri figure à l'intérieur du cadre de la porte. Le photographier et conserver la photo : il accélère toute demande au service après-vente.

IV – Réalisation des fondations

A. Fondation sur dalle béton

L'abri doit être installé sur une dalle béton stable, plane et de niveau. Respecter les dimensions ci-dessous : la dalle déborde de 165 mm de chaque côté du cadre inférieur de l'abri.

Pour une dalle béton, faire appel à un professionnel qualifié.

L'épaisseur du béton doit être supérieure à 100 mm.

Dalle béton

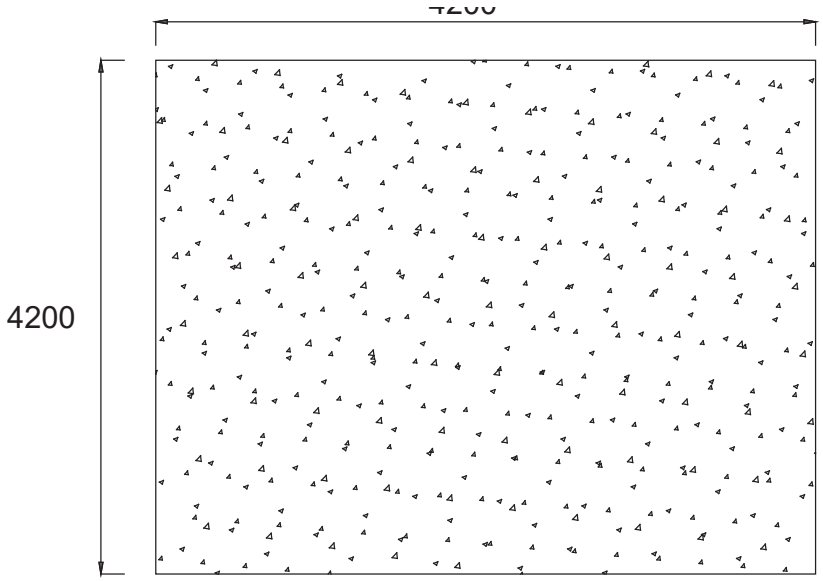

Cadre inférieur de l'abri

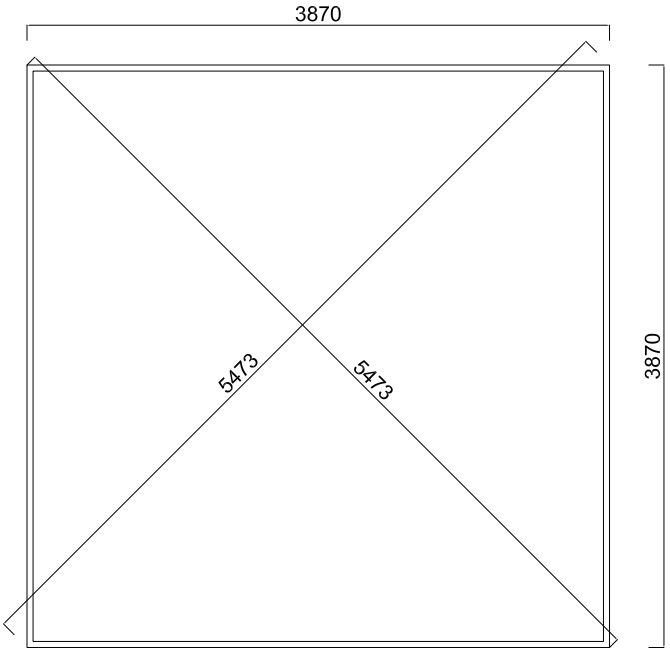

Cotes en mm.

V – Vues de l'abri

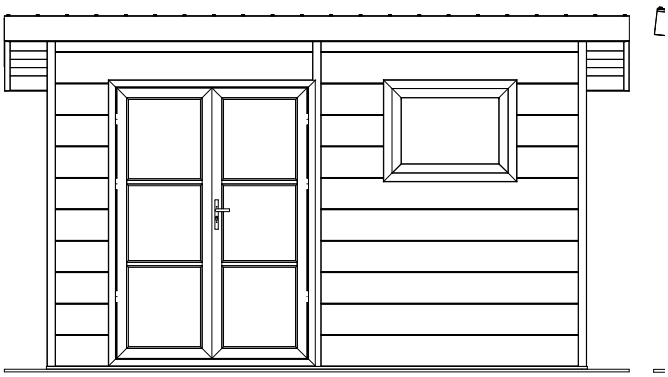

Vue avant

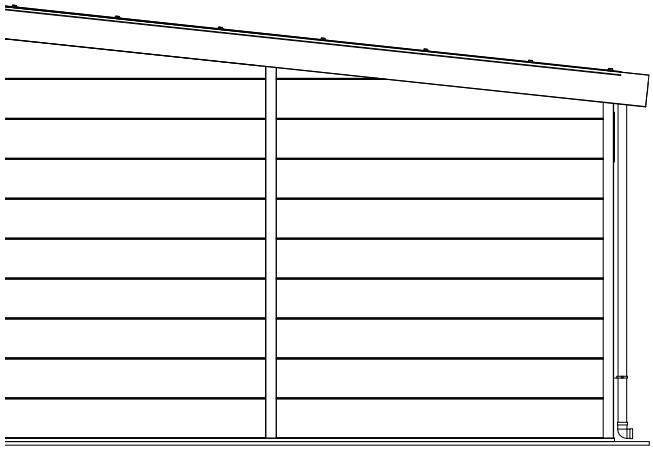

Vue latérale

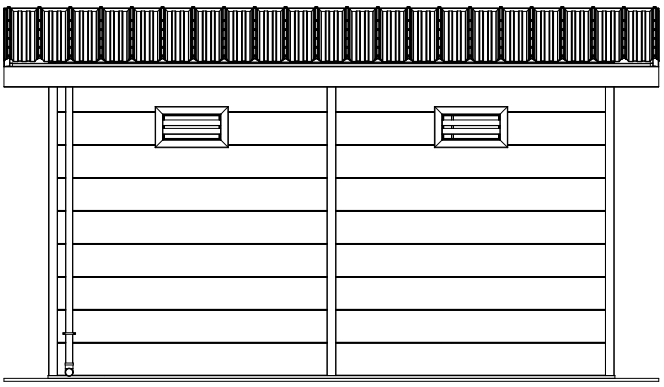

Vue arrière

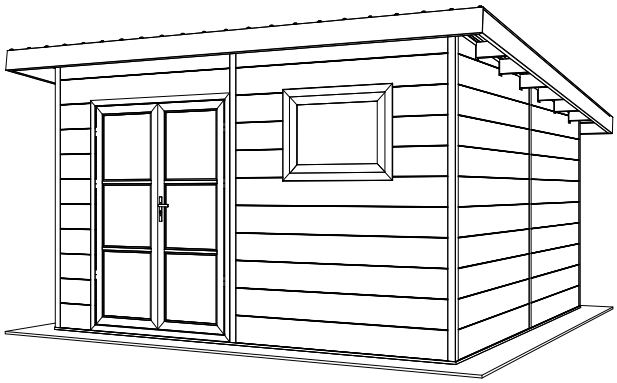

Perspective

VI – Liste des pièces

A. Profils, lames et panneaux

N°	Pièce	Dimensions (mm)	Description	Qté	Zone
1		40×35 L = 3870 mm	Cadre inférieur en aluminium (AVANT)	1	A
2		40×35 L = 3870 mm	Cadre inférieur en aluminium (ARRIÈRE)	1	A
3		40×35 L = 3870 mm	Cadre inférieur en aluminium (GAUCHE & DROITE)	2	A
4		70×70 L = 2435 mm	Profil vertical en aluminium (AVANT GAUCHE)	1	A
5		70×70 L = 2435 mm	Profil vertical en aluminium (AVANT DROITE)	1	A
6		70×70 L = 2037 mm	Profil vertical en aluminium (ARRIÈRE GAUCHE)	1	A
7		70×70 L = 2037 mm	Profil vertical en aluminium (ARRIÈRE DROITE)	1	A
7-1		60×33 L = 2432 mm	Profil vertical en aluminium (AVANT)	1	A
7-2		60×33 L = 2033 mm	Profil vertical en aluminium (ARRIÈRE)	1	A
7-3		60×33 L = 2235 mm	Profil vertical en aluminium (GAUCHE & DROITE)	2	A
8		63×40 L = 1485 mm	Cadre de porte (HAUT)	1	A
9		63×40 L = 1485 mm	Cadre de porte (BAS)	1	B
10		63×40 L = 2050 mm	Cadre de porte (GAUCHE)	1	A
11		63×40 L = 2050 mm	Cadre de porte (DROIT)	1	A
12		180×40 L = 4471 mm	Cadre extérieur de toit en aluminium (AVANT)	1	B
13		180×40 L = 4306 mm	Cadre extérieur de toit en aluminium (D&G)	2	B
14		140×40 L = 4471 mm	Cadre extérieur de toit en aluminium (ARRIÈRE)	1	B

A. Profils, lames et panneaux (suite)

N°	Pièce	Dimensions (mm)	Description	Qté	Zone
15		37×30 L = 418 mm	Profil aluminium en U (GAUCHE & DROITE)	4	B
15-1		37×30 L = 534 mm	Profil aluminium en U (GAUCHE & DROITE)	10	B
16		37×30 L = 1840 mm	Profil aluminium en U (ARRIÈRE)	2	B
16-1	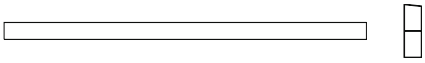	120×40 L = 4391 mm	Poutre de toit en aluminium	6	B
17	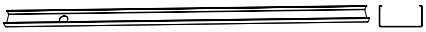	90×45 L = 4385 mm	Gouttière de toit	1	B
18	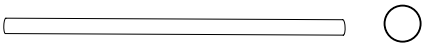	50×50 L = 1920 mm	Tube de descente pour gouttière arrière	1	C
19	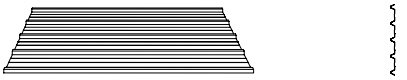	1110×2 L = 4200 mm	Panneau de toit	5	C
20		2050×1485	Porte	1	B
21		270×50	Grille de ventilation	2	A
21-1		730×956	Kit fenêtre	1	A
22	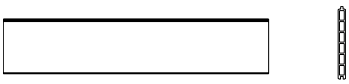	233×28 L = 1878 mm	Lame murale en composite (AVANT & ARRIÈRE)	58	A
23	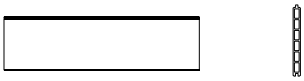	233×28 L = 717 mm	Lame murale en composite (ARRIÈRE)	4	A
24	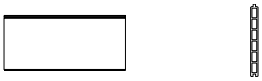	233×28 L = 495 mm	Lame murale en composite (AVANT)	6	A
25	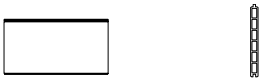	233×28 L = 435 mm	Lame murale en composite (GAUCHE & DROITE)	9	A
26	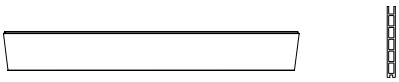	183,1×28 L = 1878 mm	Lame murale en composite (AVANT)	2	A
27	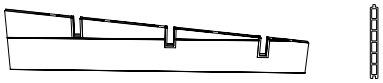	407,6×1878 L = 1878 mm	Lame murale en composite (GAUCHE & DROITE)	2	A
27-1	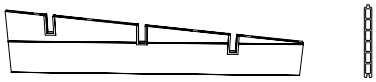	432,1×1878 L = 1878 mm	Lame murale en composite (GAUCHE & DROITE)	2	A

B. Quincaillerie et accessoires

N°	Pièce	Description	Qté	Zone
A1		Cheville à expansion 8x80	18	A
A2		Vis à tête ronde 4x16	800	A
C1		Équerre de colonne	16	A
C2		Connecteur de porte	4	A
C3		Connecteur de porte	8	A
C4		Équerre de poutre	32	B
C5		Connecteur de cadre de toit en L	4	B
A3		Vis 5x75	100	C
D1		Protection anti-pluie pour vis de toit	100	C
E1		Poignée de porte	1	C
D2		Connecteur de toit	36	B
D3		Embout de gouttière	2	B
F1		Sortie de gouttière	1	C
D4		Collier de descente	2	C
D5		Coude	1	C
Q1		Serre-poutre	5	A
Q2		Serre-poutre	5	A
G1		Joint	2	C
G2		Joint	1	C
G3		Joint	1	C
H1		Rail de connexion	2	B
Z1		Clé Allen	1	A
Z2		Embout pour visseuse	1	C

C. Détails du kit fenêtre

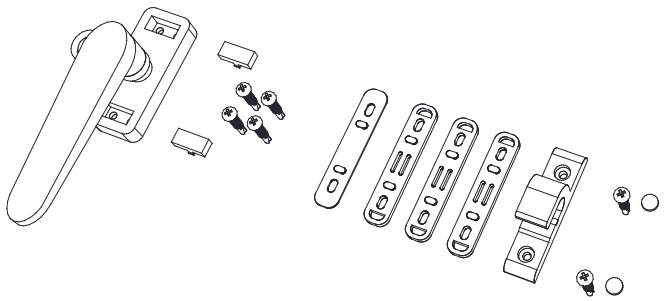

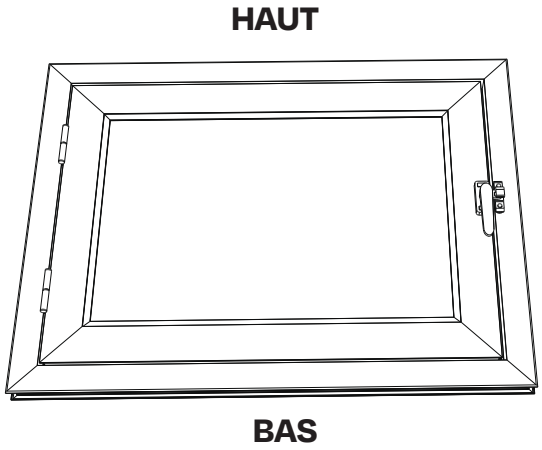

VII – Montage

Étape 1

Installer le cadre inférieur de l'abri, pièces 1 à 3 et vérifier les diagonales. Au niveau des points de fixation, marquer la dalle et percer aux points relevés. Puis repositionner les profils pour les fixer avec les chevilles A1. Appliquer un mastic d'étanchéité entre le profil et le sol pour garantir l'étanchéité, à l'intérieur de l'abri.

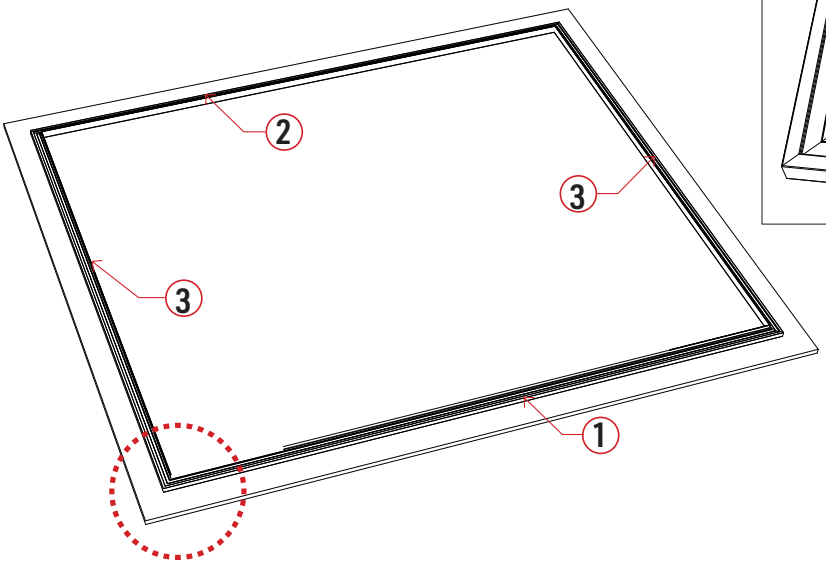

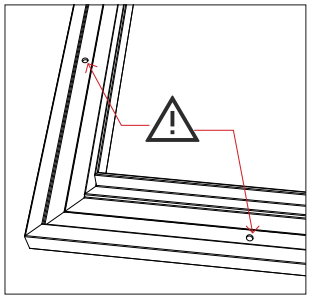

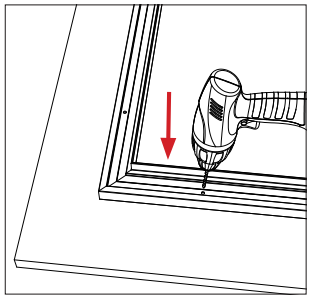

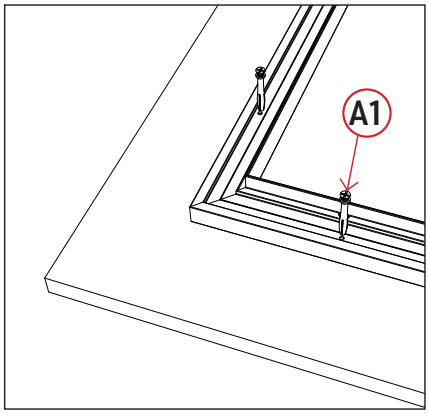

Étape 2

Pour positionner les profils verticaux, respecter les mesures indiquées ci-dessous.

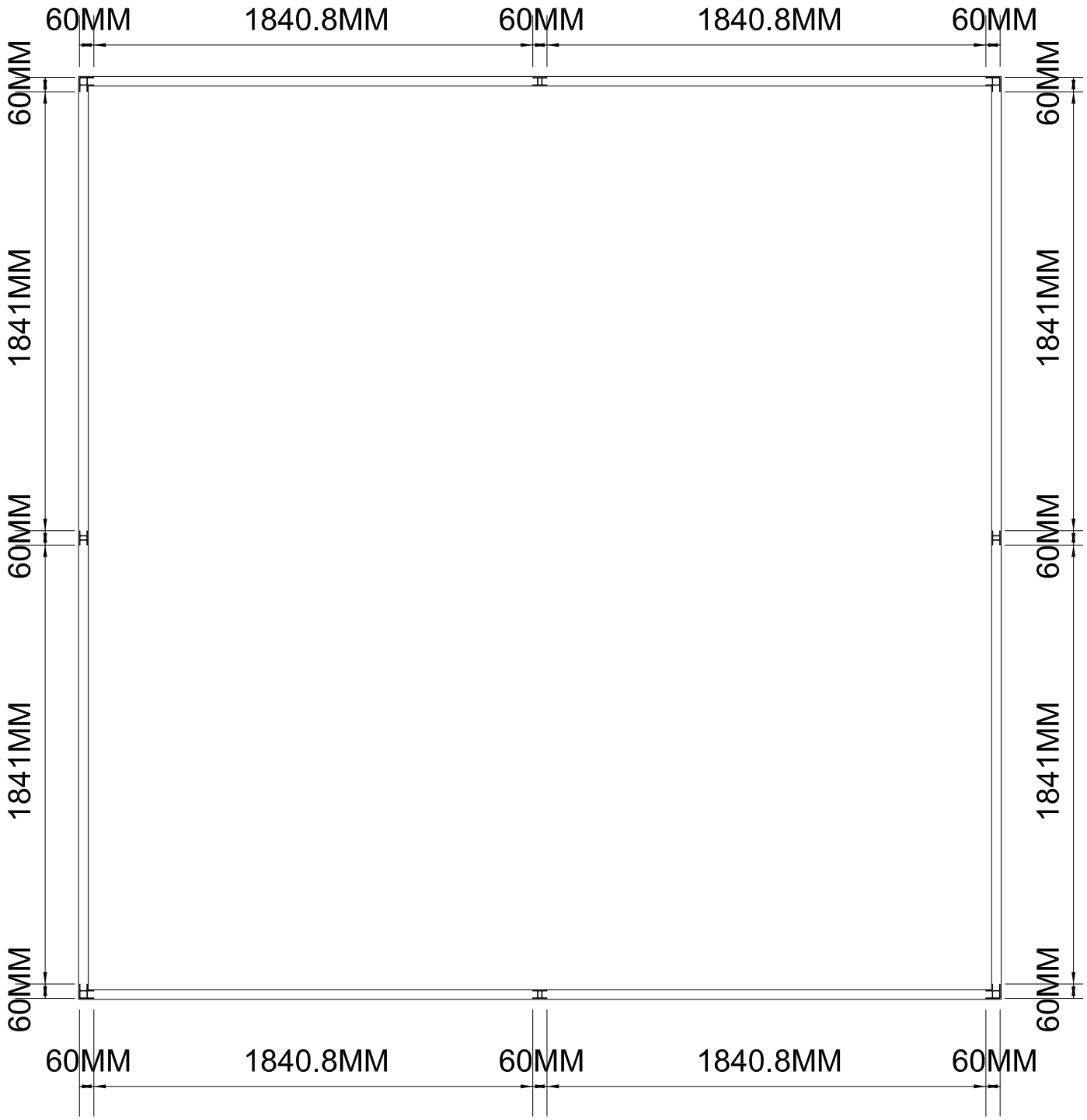

Étape 2

Ajouter les profils verticaux, pièces 4 à 7, en respectant le sens de la pente. L'extrémité haute du profil présente un angle correspondant à la pente du toit. Les fixer en vissant les équerres de colonne C1, à l'aide des vis A2. Attention les colonnes n'ont pas toutes la même longueur ou le même profil. S'assurer de la bonne verticalité.

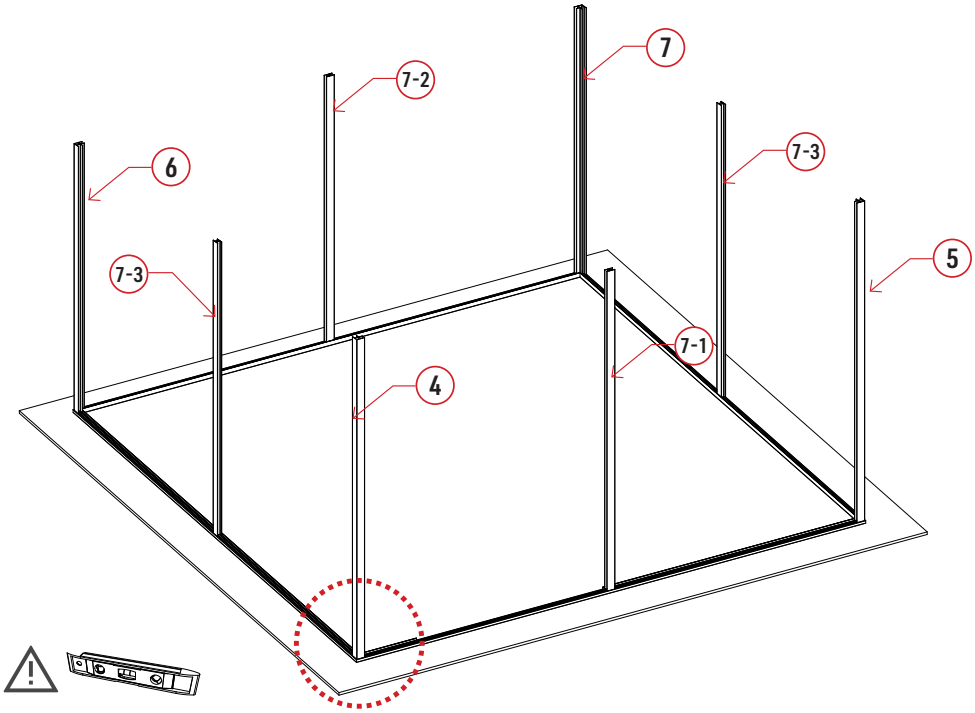

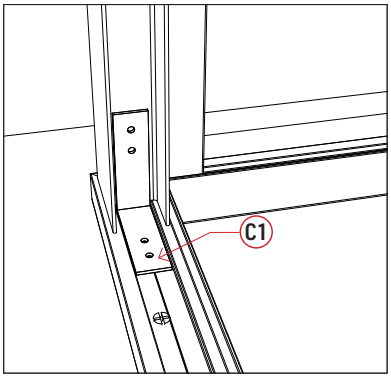

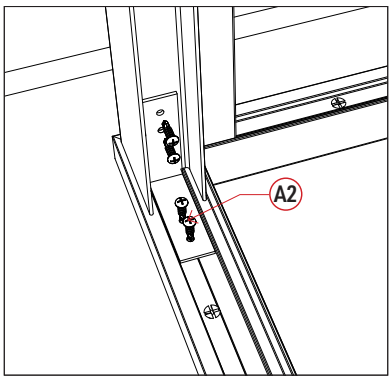

Étape 3

Insérer le 1er rang de 2 madriers dans les profils verticaux, en respectant la numérotation des pièces, sur chacun des murs, et un jeu de dilatation de 5 mm à chaque extrémité. Maintenir les profils parfaitement à la verticale. Procéder de même avec le 2e rang. Puis visser les madriers aux profils à l'aide des vis A2, 2 vis par extrémité, en quinconce d'un madrier à l'autre comme ci-dessous. Vérifier les niveaux horizontaux des madriers et verticaux des profils au fur et à mesure.

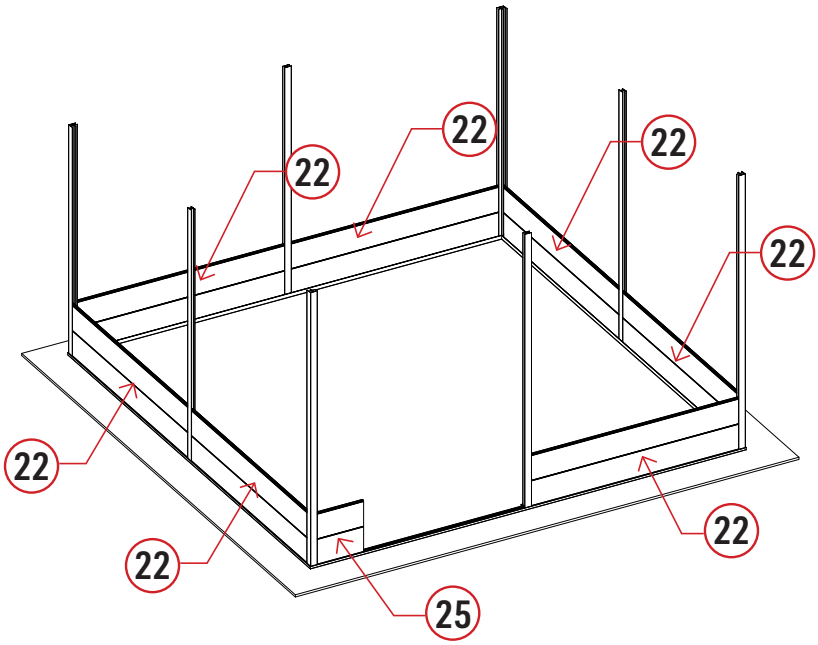

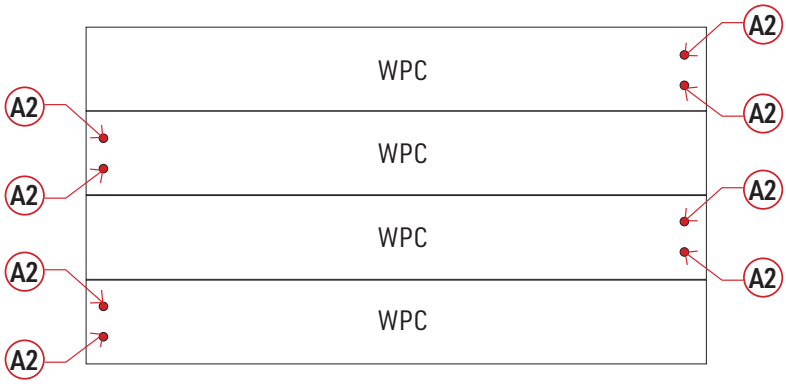

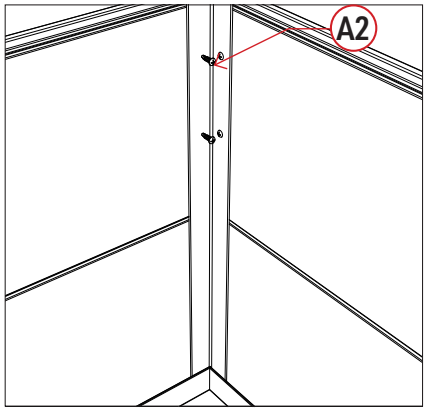

Visser sur la ligne présente sur le profil.

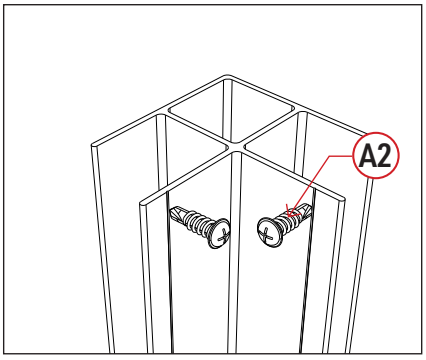

Étape 4

Assembler le cadre de la porte, pièces 8 à 11, en utilisant les connecteurs C2 et C3 au niveau de chaque angle. Serrer avec la clé Allen Z1. Puis installer le cadre sur la structure. Les charnières doivent être à l'avant du cadre.

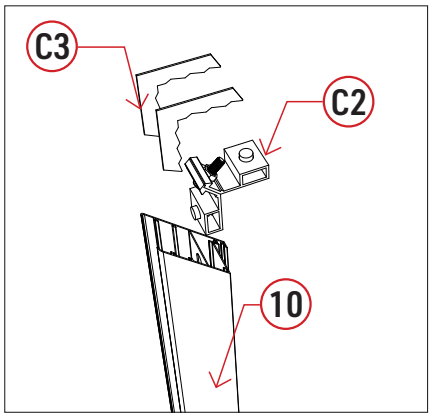

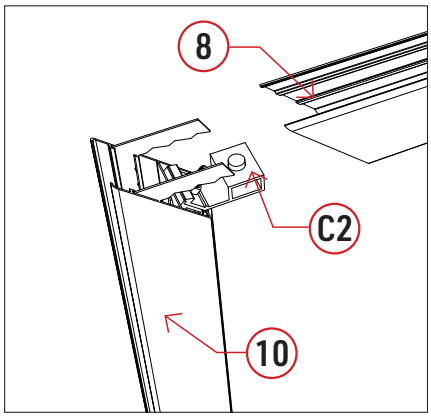

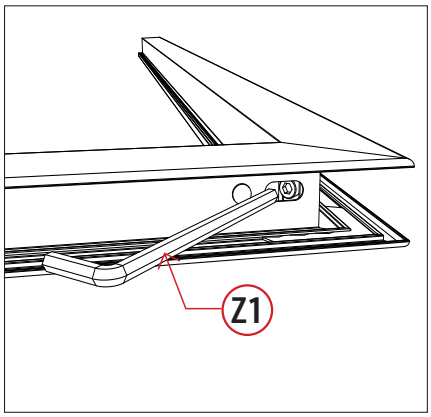

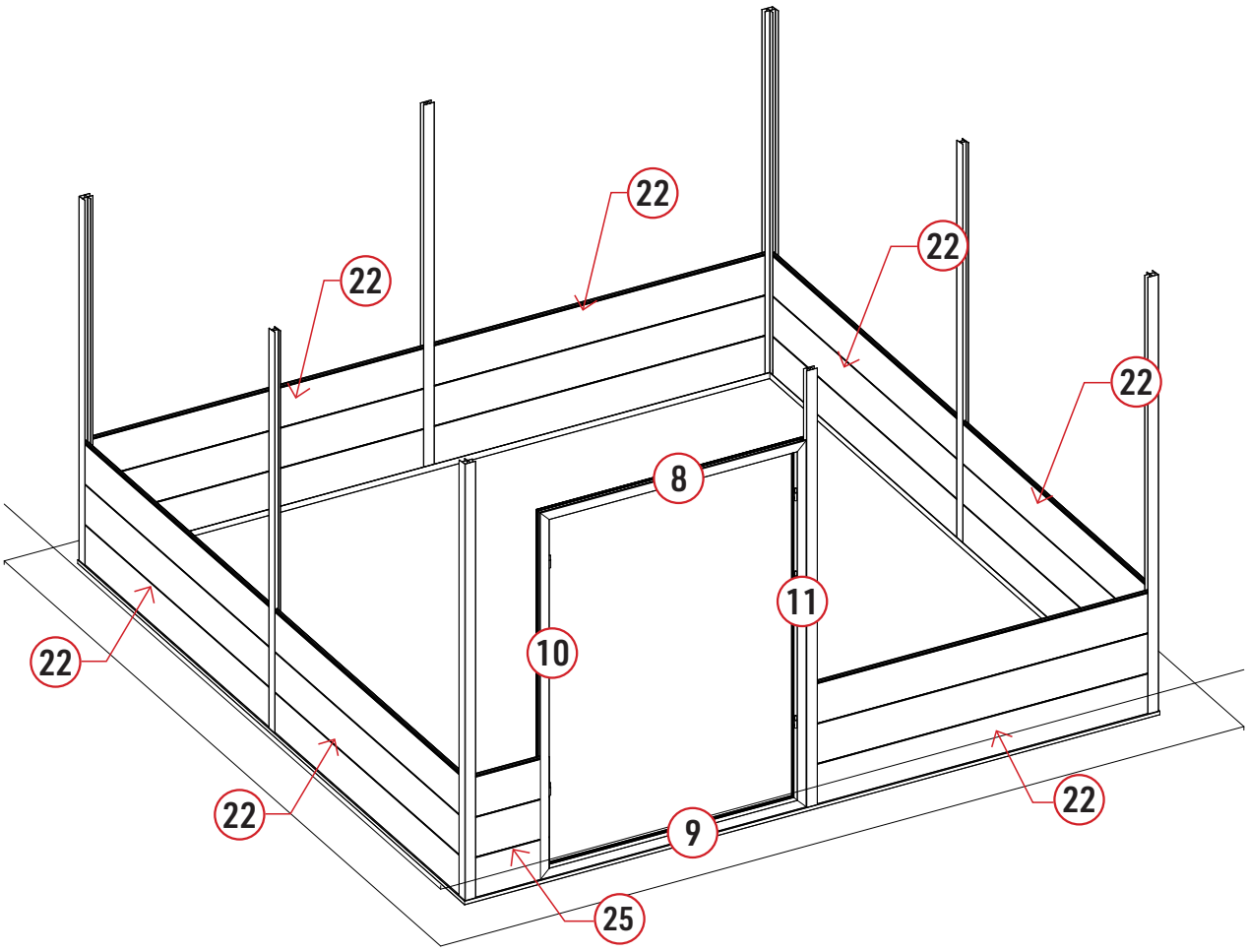

Étape 5

Poursuivre l'insertion des madriers en suivant la numérotation des pièces au fur et à mesure sur chacun des murs. Bien vérifier les niveaux horizontaux des madriers et verticaux des profils à chaque rang de madrier ajouté. Visser les madriers aux profils à l'aide des vis A2, comme précédemment. Insérer les grilles de ventilation, aux emplacements dédiés, à l'arrière de l'abri. Les madriers 23 doivent être fixés uniquement sur les profils verticaux aux extrémités droite et gauche. Attention les lames 24 et 25, de part et d'autre du cadre de la porte et de la fenêtre, ne doivent être vissées que sur les profils extérieurs. Elles seront fixées aux cadres de la porte et de la fenêtre seulement une fois la porte et la fenêtre installées, étape ultérieure.

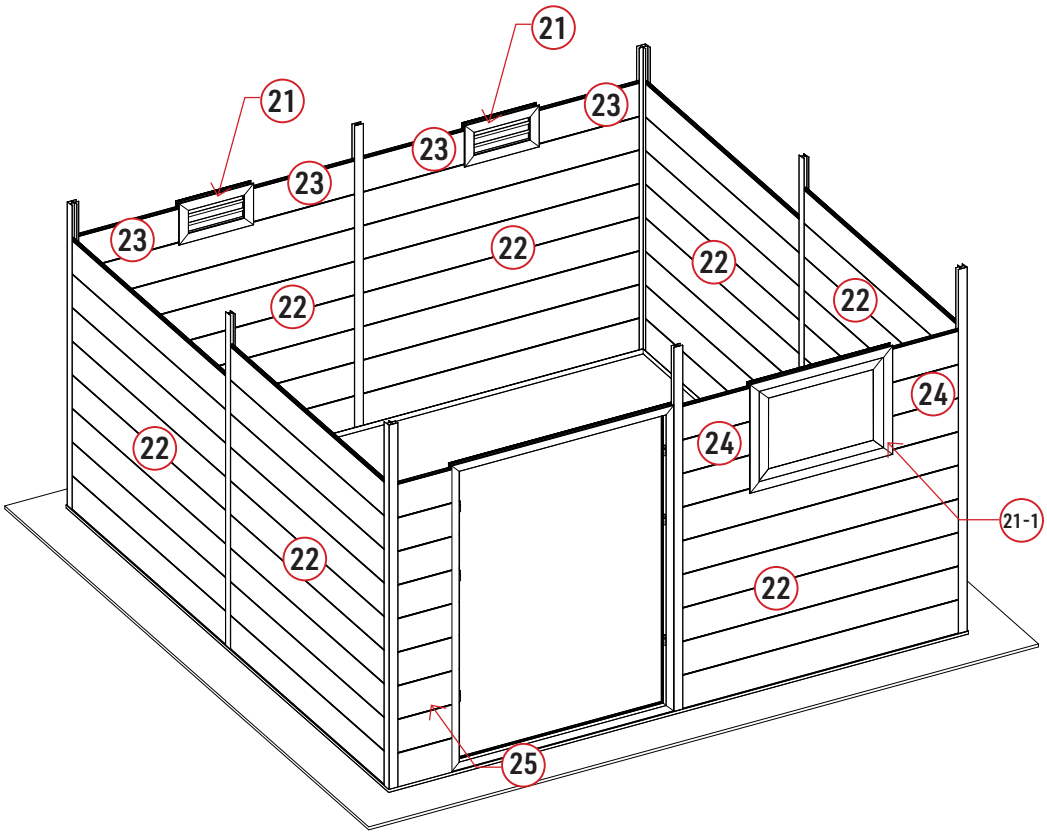

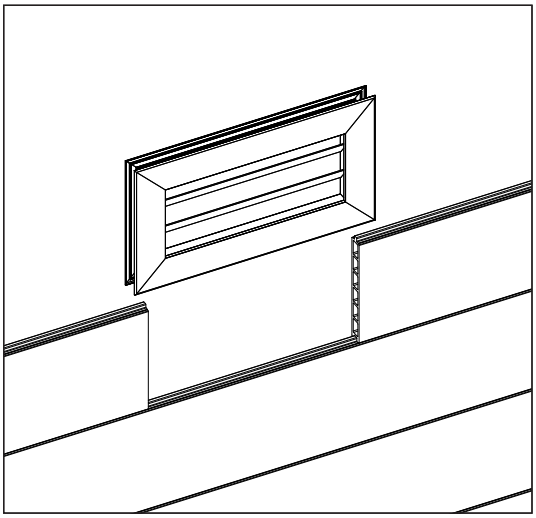

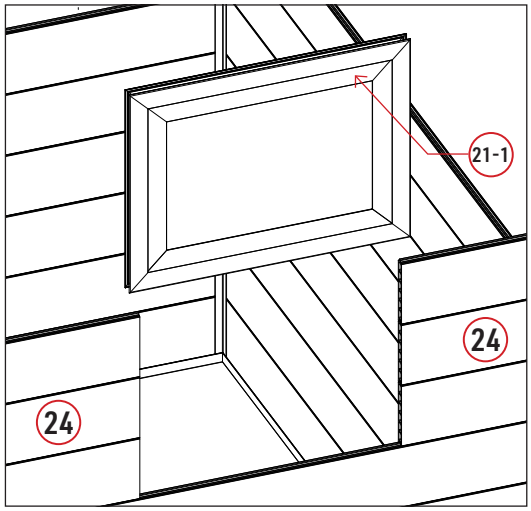

Étape 5

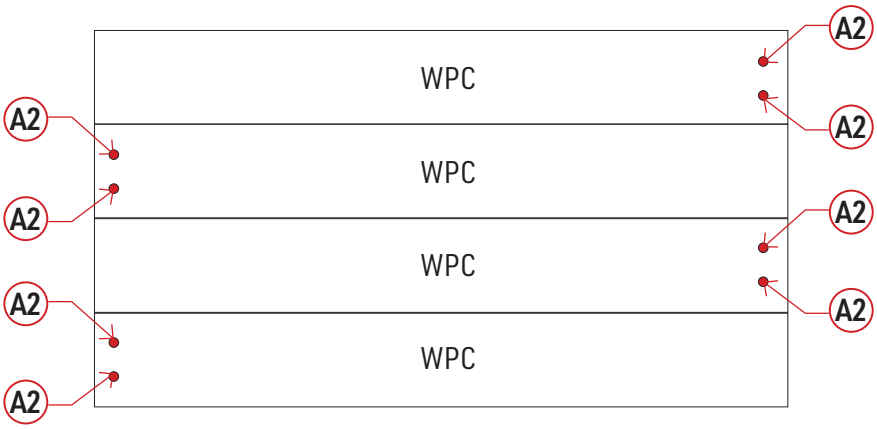

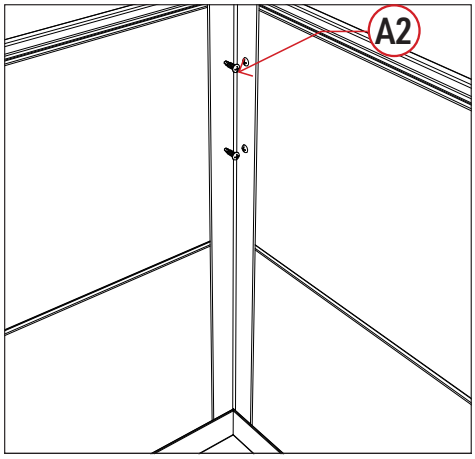

Visser sur la ligne présente sur le profil.

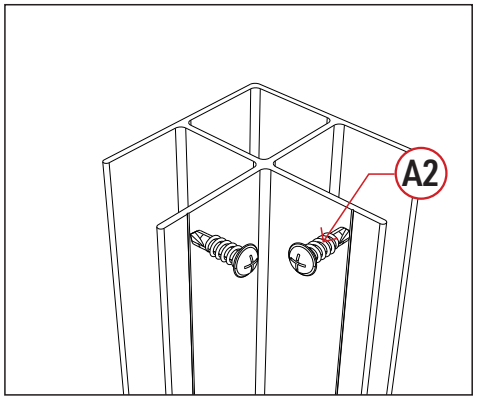

Étape 6

Vérifier les niveaux puis finaliser la pose des madriers en positionnant les deux dernières rangées (avant et arrière, pièces 22, 26). Puis ajouter les panneaux triangulaires, pièces 27, 27-1, de chaque côté. Visser les madriers aux profils à l'aide des vis A2, comme précédemment.

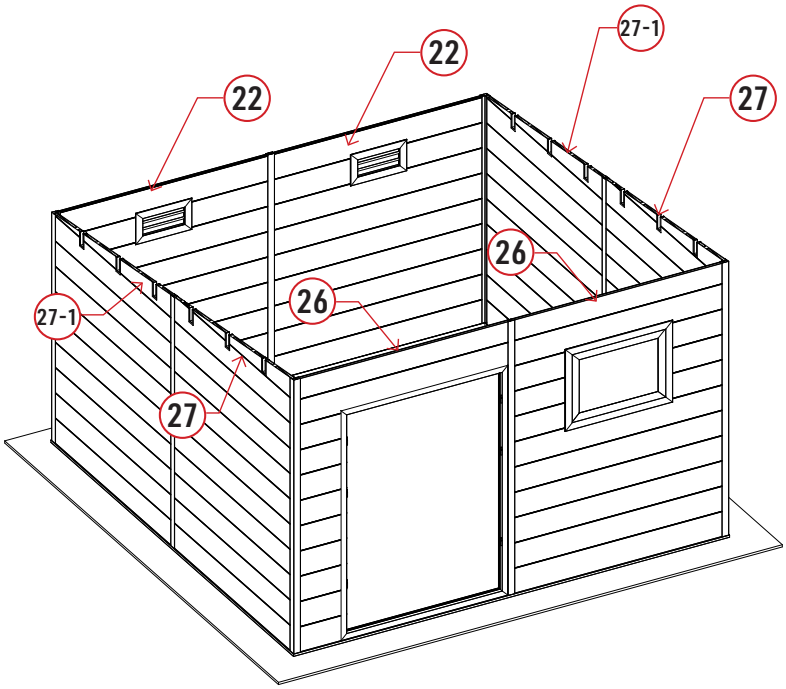

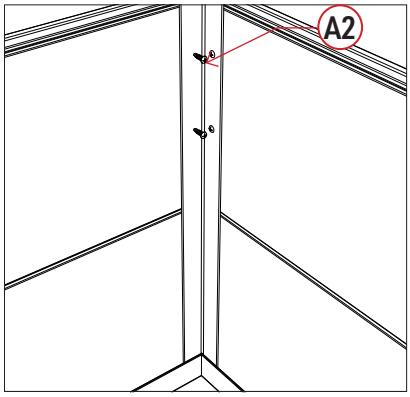

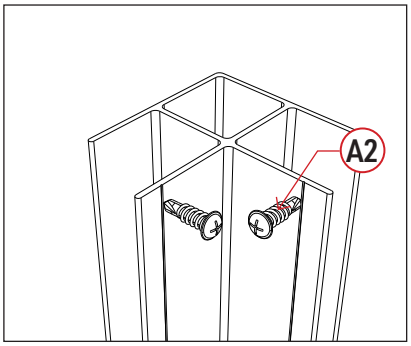

Visser sur la ligne présente sur le profil.

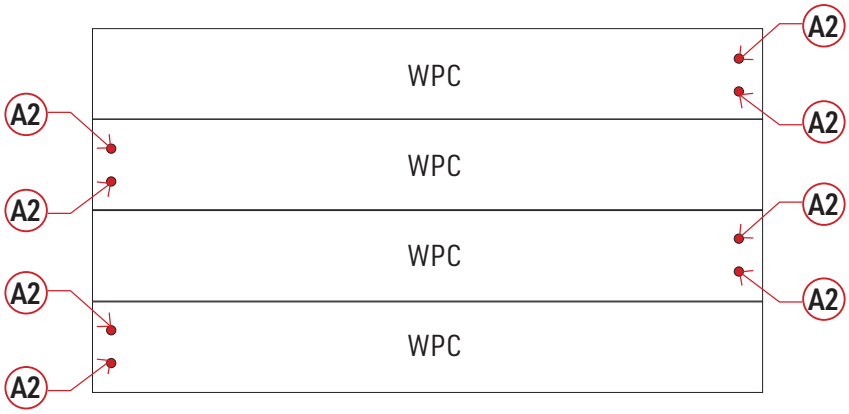

Étape 7

Insérer les pièces Q1/Q2 dans les encoches, attention au sens de la pente. Les ailettes se trouvent à l'intérieur de l'abri.

Pour fixer les pièces Q1/Q2 aux madriers utiliser les trous oblongs, visser en haut par temps froid, et en bas par temps chaud, pour permettre la dilatation des madriers.

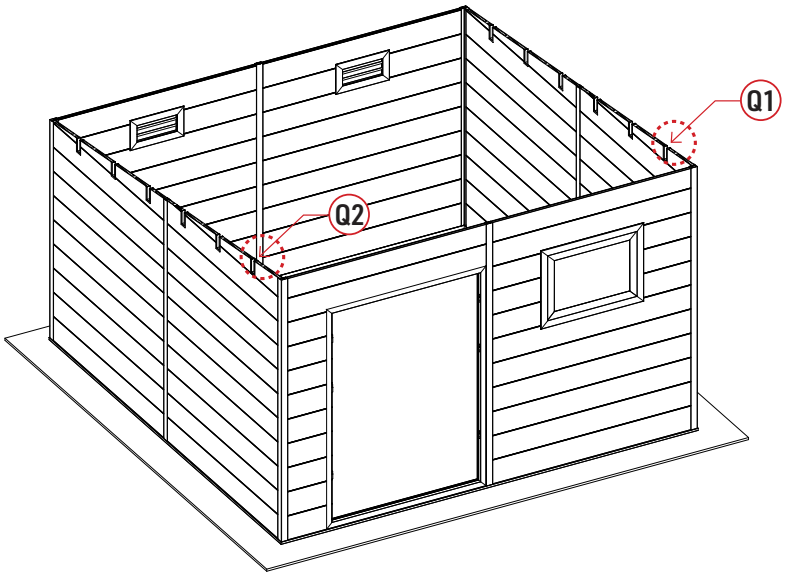

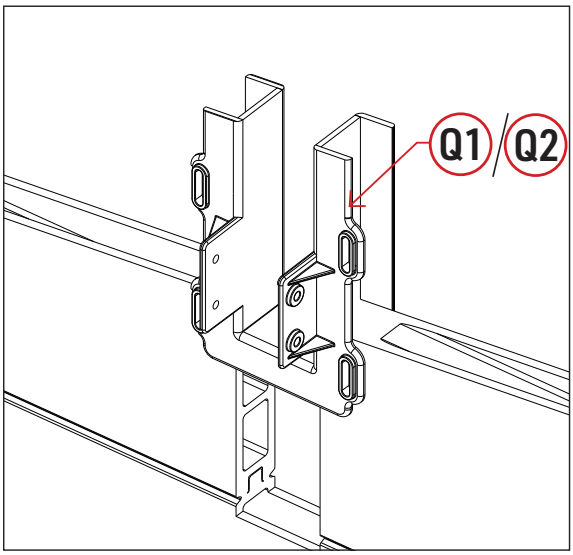

Étape 8

Installer les poutres, pièces 16-1, dans les encoches. Elles doivent dépasser de la même distance à droite et à gauche de l'abri. Essayer de respecter cette distance autant que possible. Visser les pièces Q1/Q2 (ailettes) aux pannes de toit avec les vis A2. Placer les profils en U, pièces 15, 15-1, de part et d'autre comme sur l'image. Attention à l'angle sur les pièces 15, 15-1.

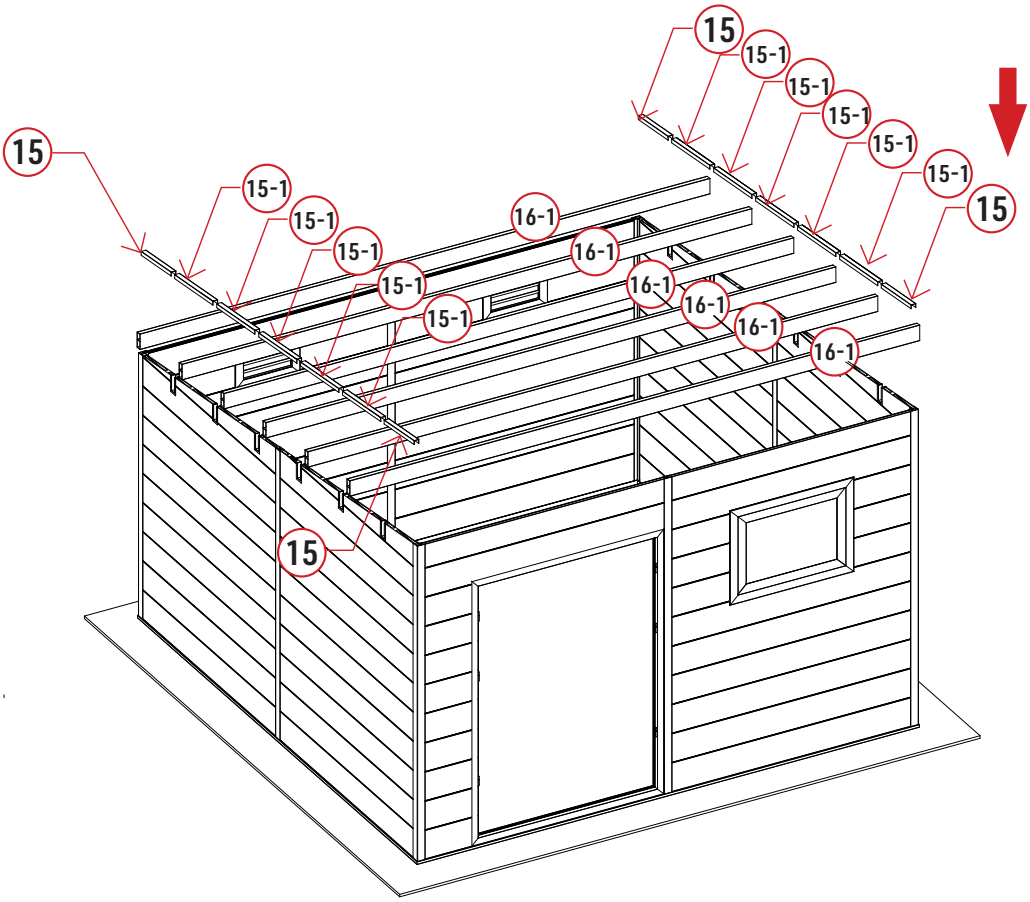

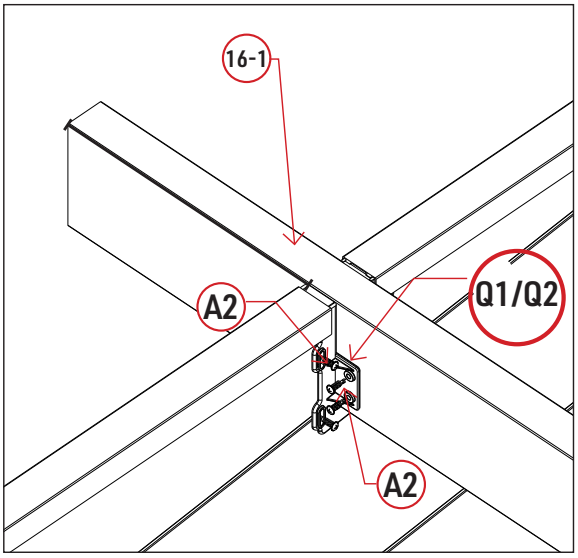

Étape 9

Emboîter les pièces D3 à chaque extrémité de la gouttière, pièce 17. Ajouter du silicone autour des pièces pour garantir l'étanchéité.

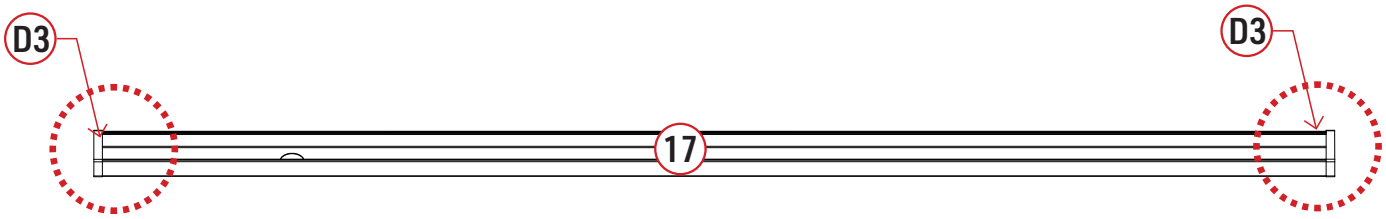

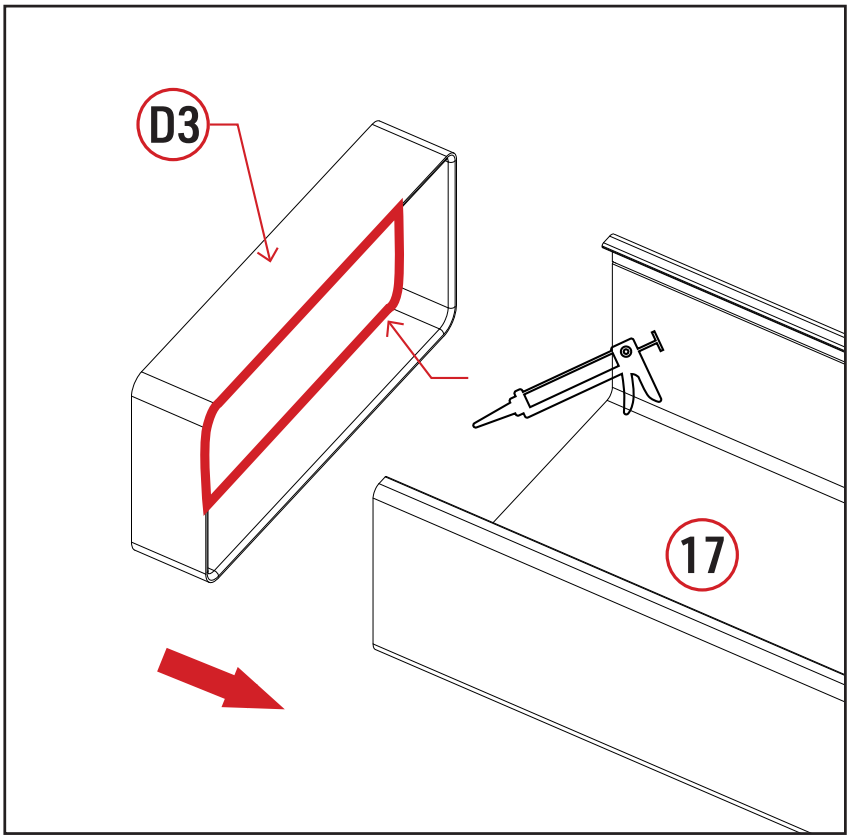

Étape 10

Insérer le profil en U, pièce 16, sur le dernier madrier à l'arrière de l'abri. Puis fixer la gouttière à l'extérieur de l'abri et la visser dans chaque angle et sur la longueur de la pièce 16, à l'aide des vis A2 (prévoir 5 points de fixation). Attention la gouttière ne doit pas être à fleur du profil en U, la décaler d'un cm vers le bas. La gouttière doit être centrée sur la largeur de l'abri.

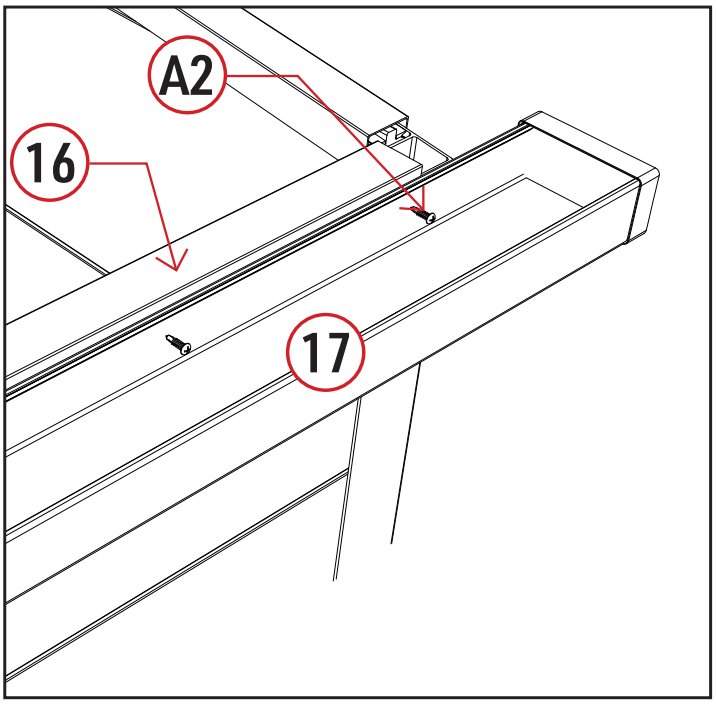

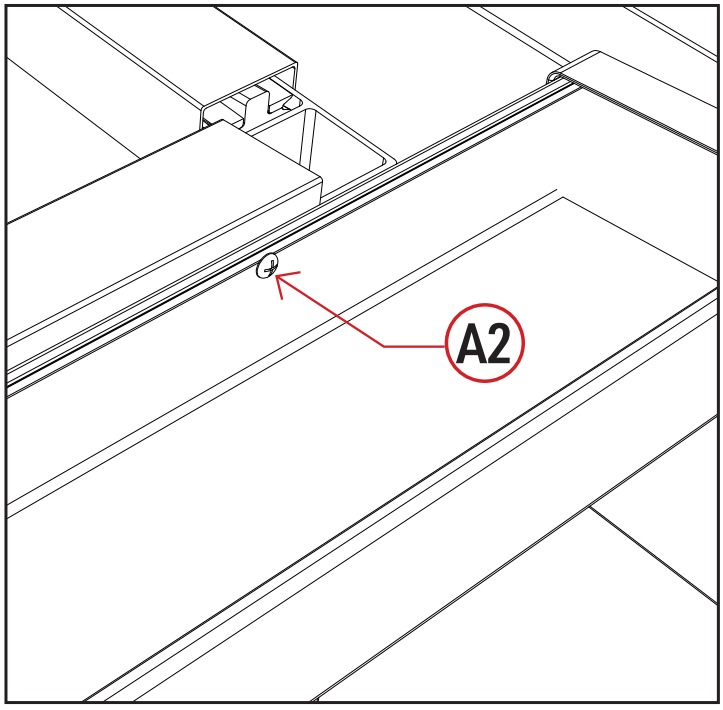

Étape 11

Positionner les cadres latéraux, pièces 13, sur les poutres en respectant les cotes indiquées ci-dessous. Elles peuvent être respectées approximativement : elles laissent la place nécessaire à la gouttière recouverte ensuite par le profil 14, et garantissent le bon positionnement des panneaux de toit. Réaliser un montage à blanc pour repérer la position des équerres, puis fixer d'abord les équerres sur les cadres latéraux.

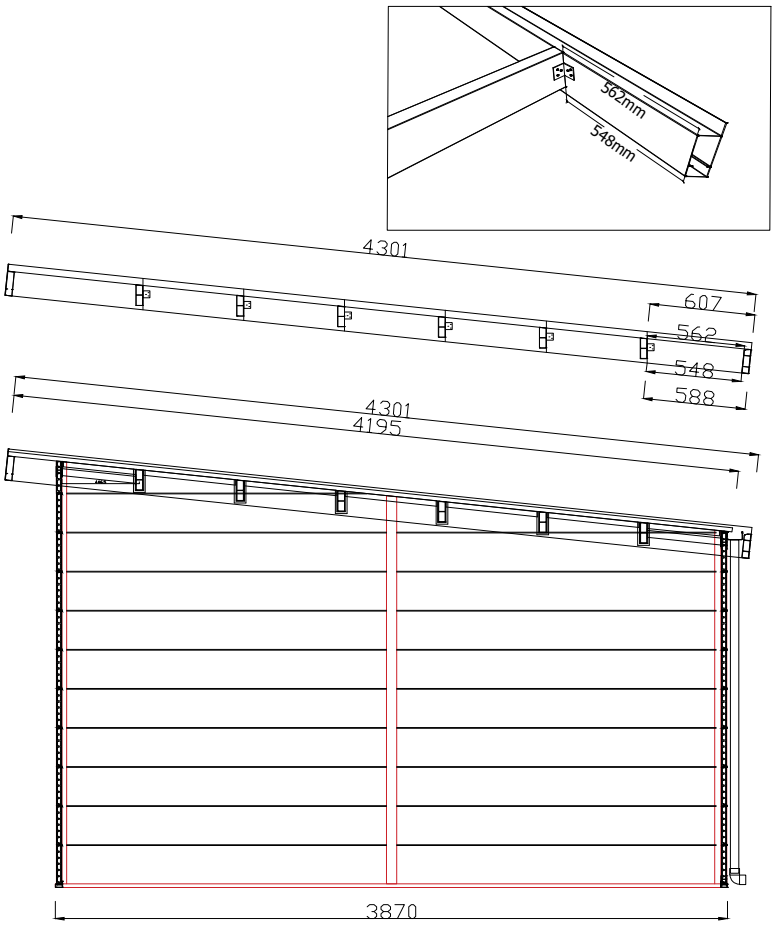

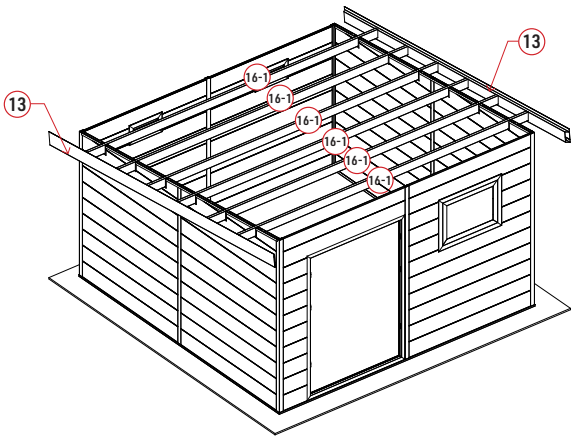

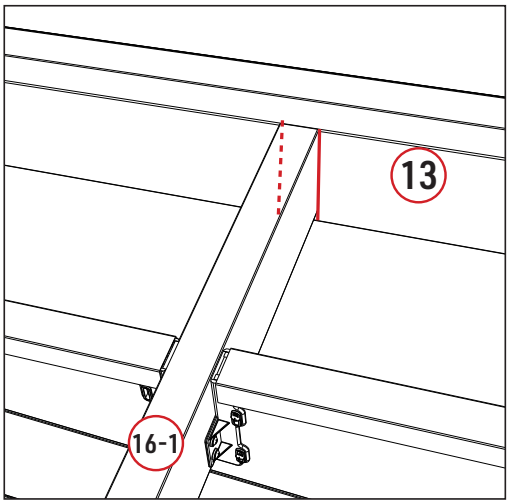

Étape 11

Fixer les cadres latéraux à l'aide des équerres C4 et des vis A2.

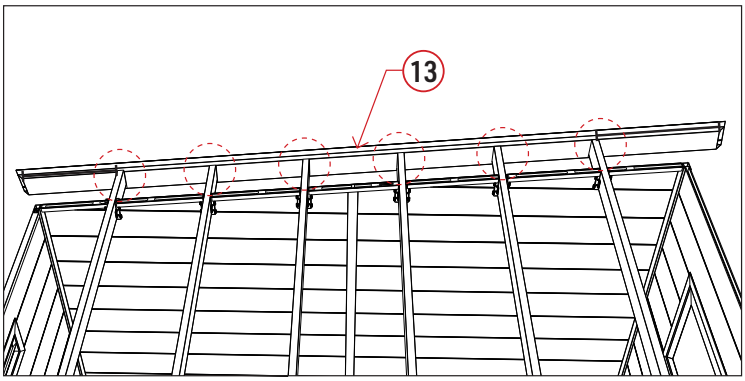

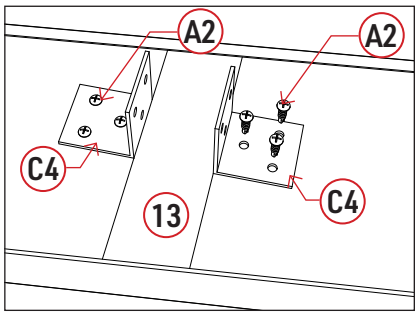

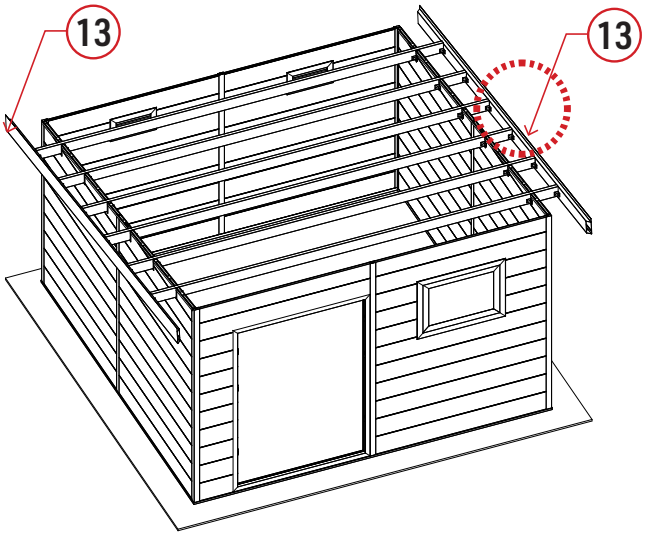

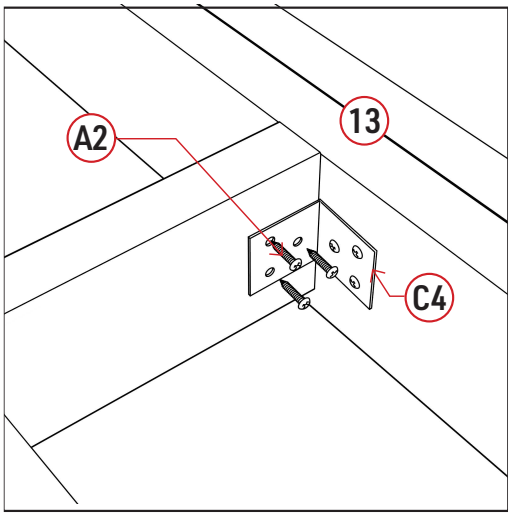

Étape 12

Préparer les profils avant et arrière, pièces 12 et 14, en utilisant les connecteurs C5 et les équerres C4 à l'aide des vis A2, à chaque extrémité. Insérer les connecteurs C5 dans les profils puis pré-percer 2 trous de Ø 3 mm espacés de 2 cm environ pour les fixer. Les fixer avec les vis A2. Ajouter ensuite les équerres C4, en partie haute sur le profil 12. Pour le profil 14, tenir compte de l'encombrement de la gouttière. Insérer les profils 12 et 14 aux profils latéraux 13 et assurer leur fixation à l'aide des vis A2 comme précédemment. Pour une finition parfaite, il est possible d'ajouter un cordon de joint d'étanchéité à la jonction des profils côté extérieur.

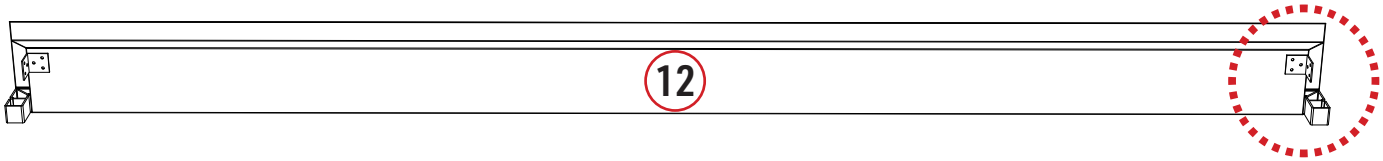

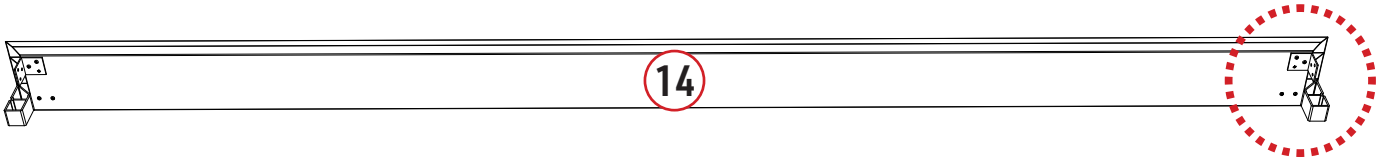

Étape 12

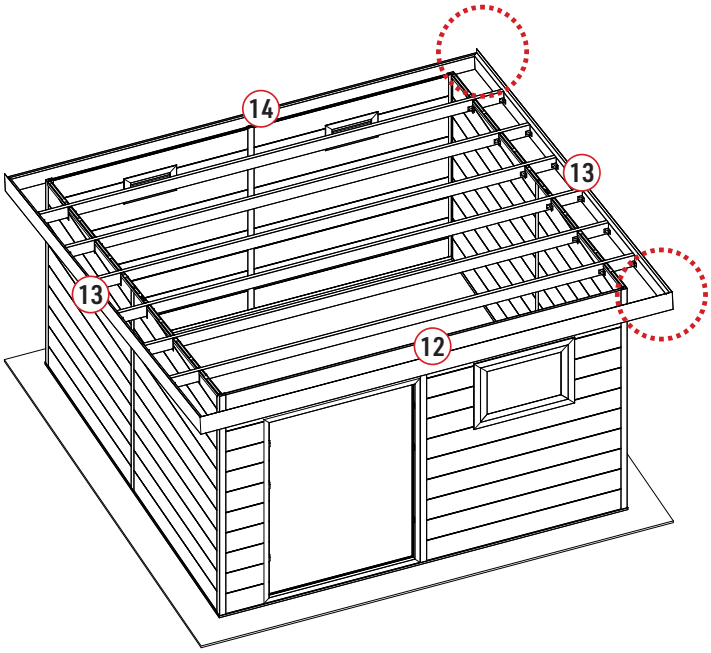

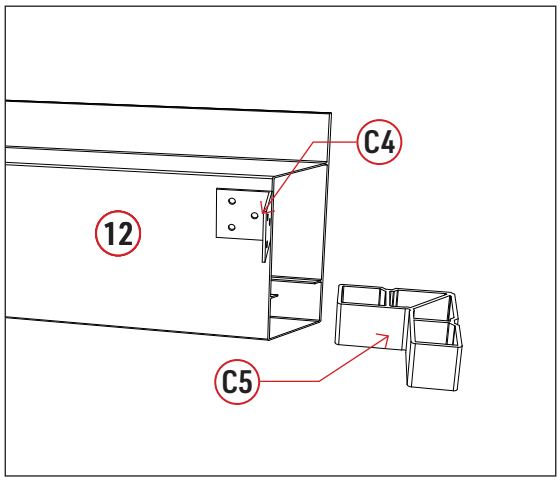

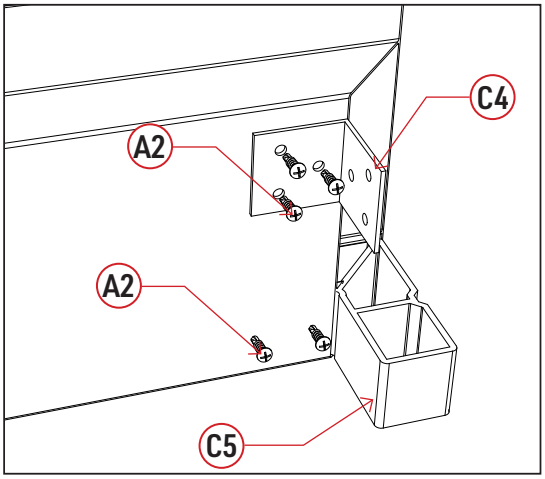

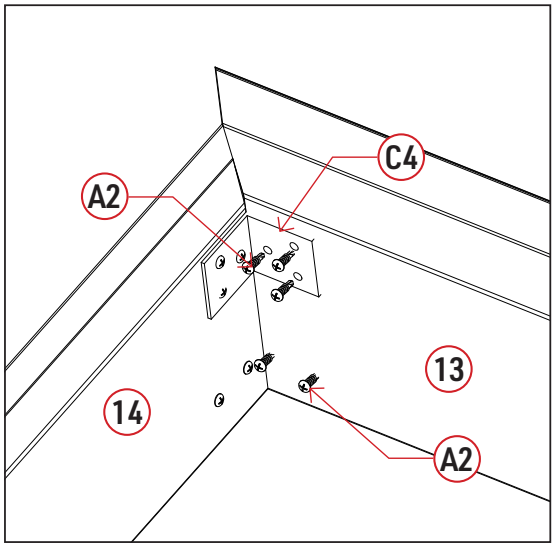

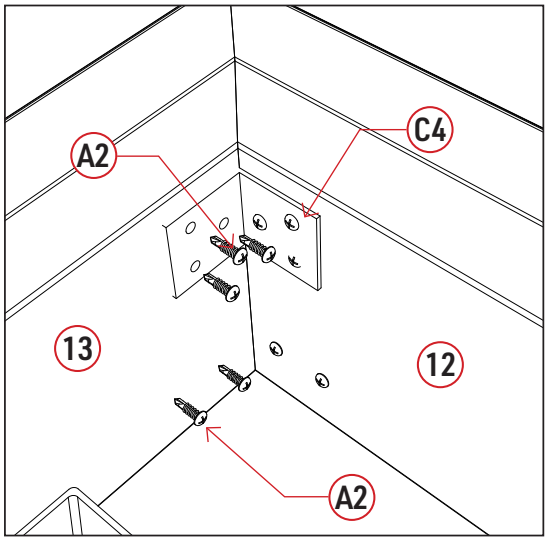

Étape 13

Ajouter les rails de connexion, H1, à l'avant et à l'arrière de l'abri entre les panneaux muraux et les poutres. Visser à l'aide des vis A2 de part et d'autre du rail.

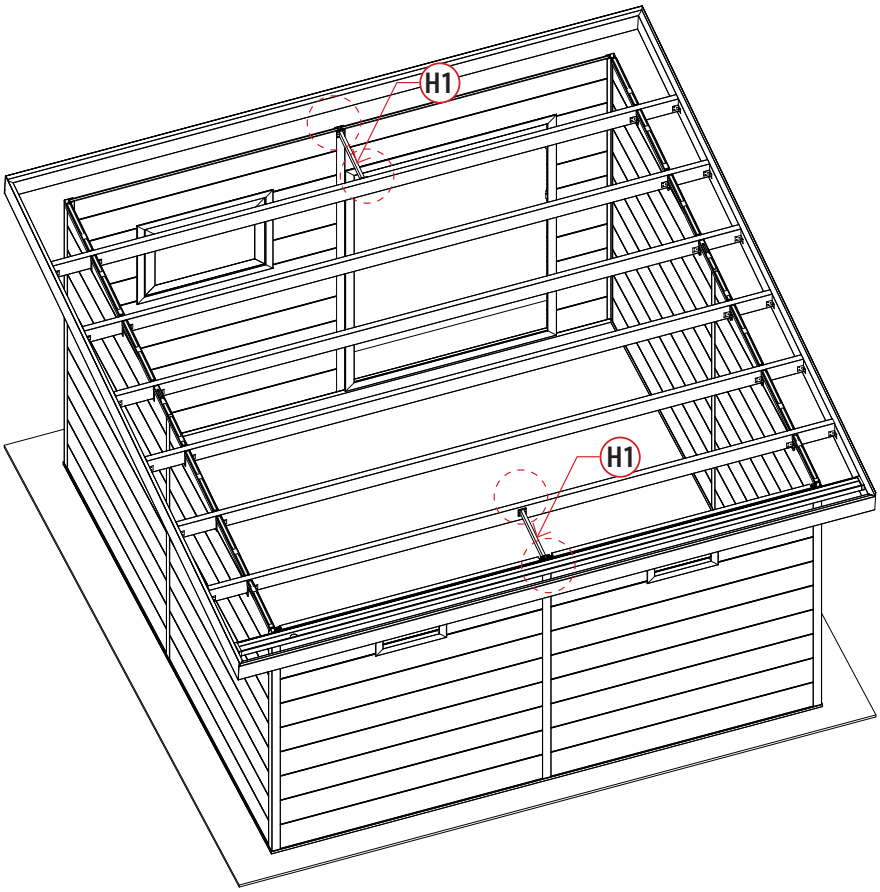

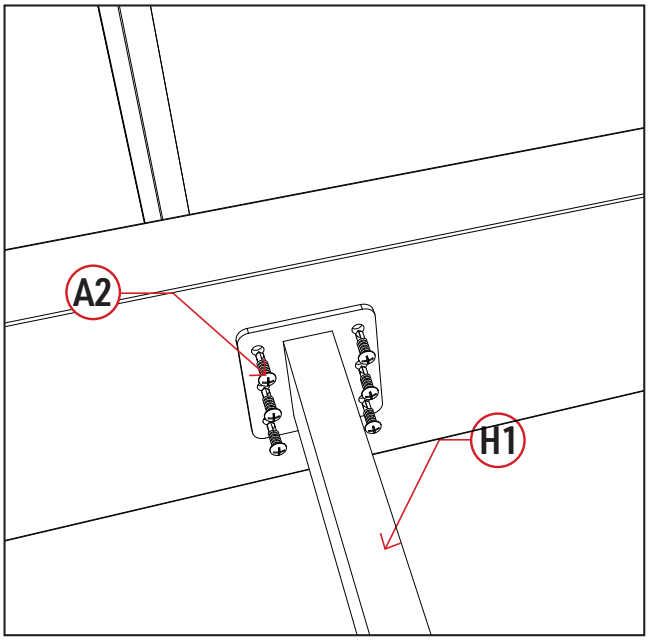

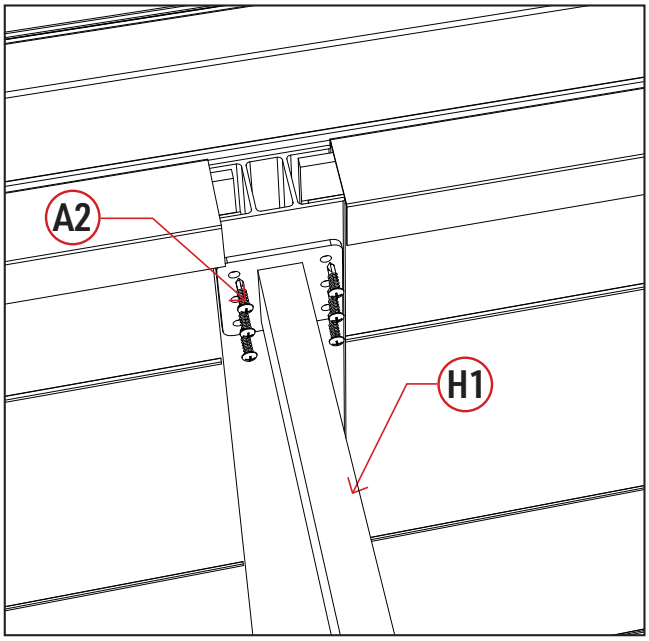

Étape 14

Poser les panneaux de toit en s'assurant du chevauchement de 2 ondes minimum. Les panneaux doivent être en butée sur le profil avant 12, et sur les profils latéraux 13. Retirer les panneaux pour n'en conserver que 2 et les fixer sur le cadre périphérique et au niveau des poutres, au sommet de l'onde, à l'aide des pièces D1 et des vis A3. Poursuivre l'installation des panneaux de toit.

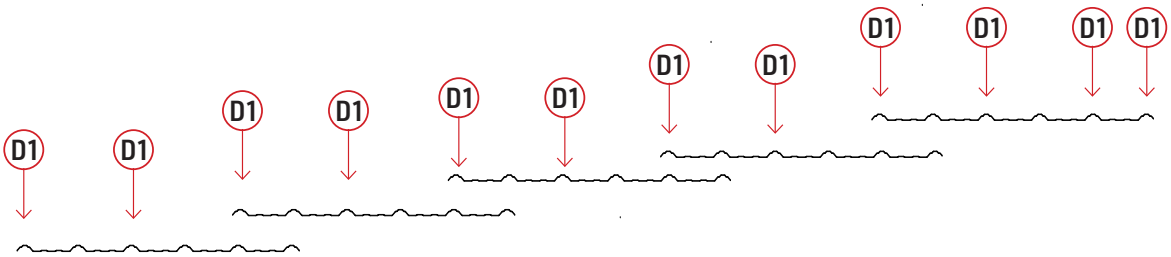

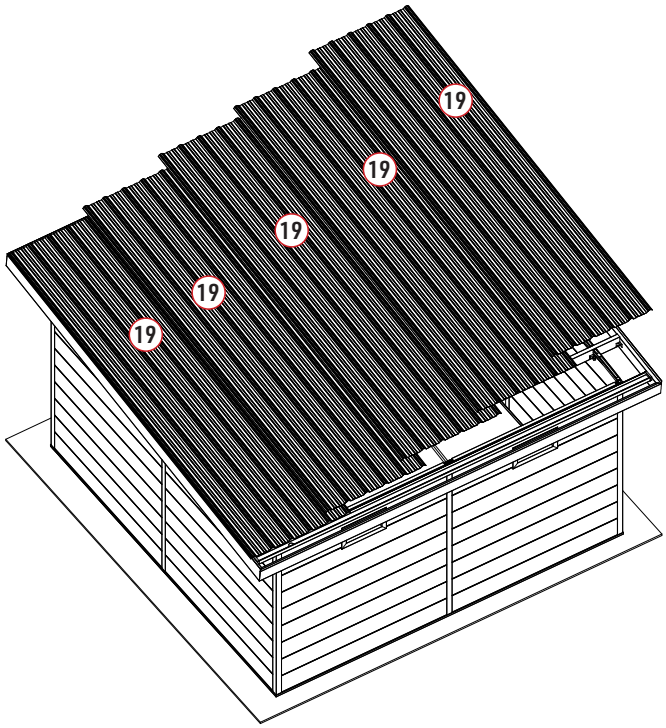

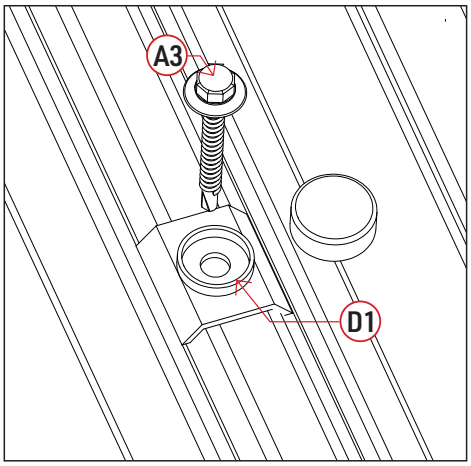

Étape 15

Ajouter les connecteurs de toit, pièces D2, à l'avant et à l'arrière entre les panneaux de toit et les murs. En cas de condensation excessive, ces pièces peuvent être retirées pour favoriser la circulation de l'air.

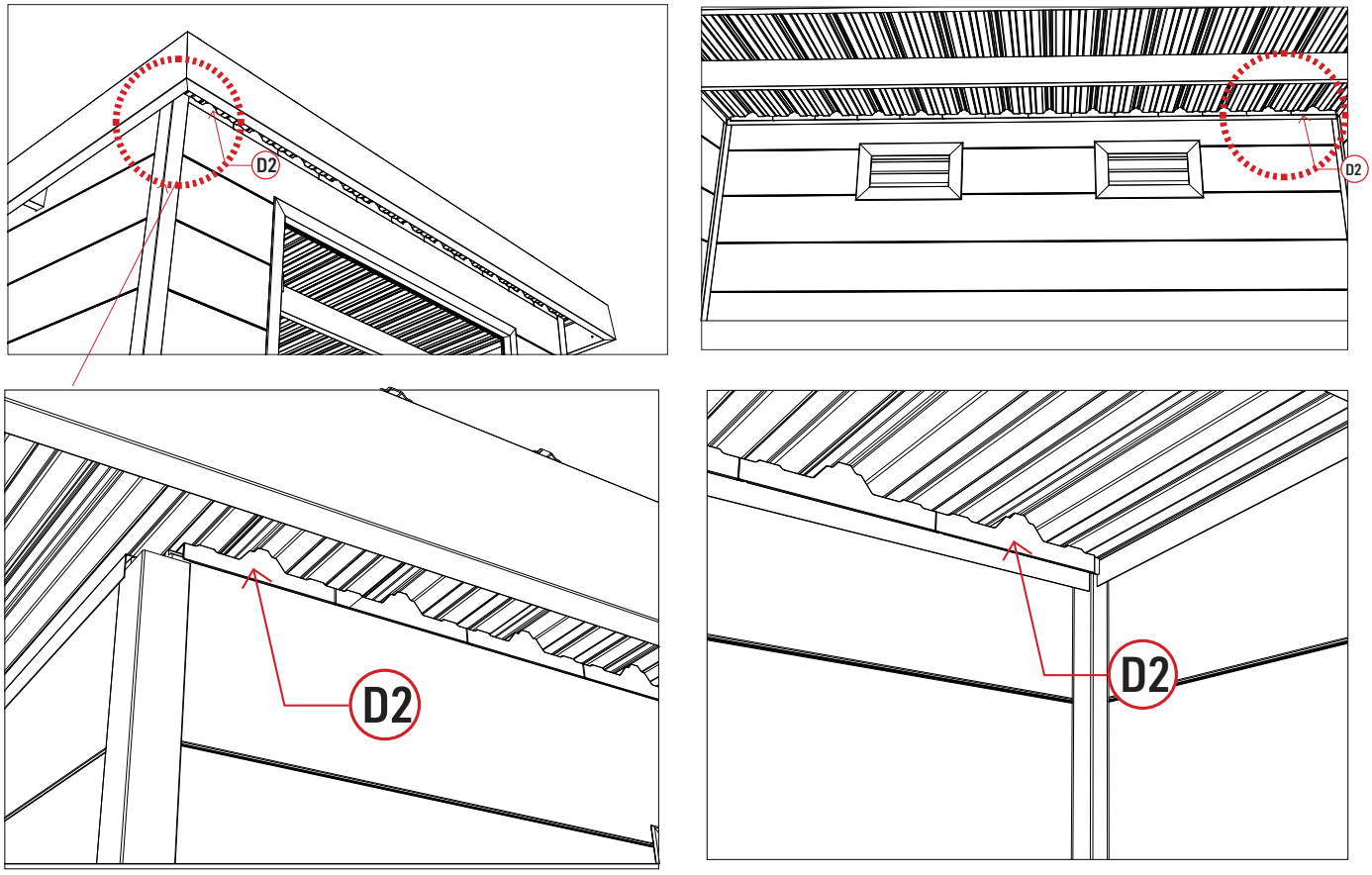

Étape 16

Insérer la sortie de gouttière, pièce F1, dans la gouttière. Ajouter un cordon de mastic d'étanchéité pour garantir l'étanchéité. Pour l'installation du tube de descente, repérer l'emplacement des colliers, D4, et percer les madriers. Insérer le tube dans la sortie puis le fixer à l'aide des colliers et des vis fournies. Ajouter le coude à l'extrémité et utiliser du mastic pour assurer l'étanchéité.

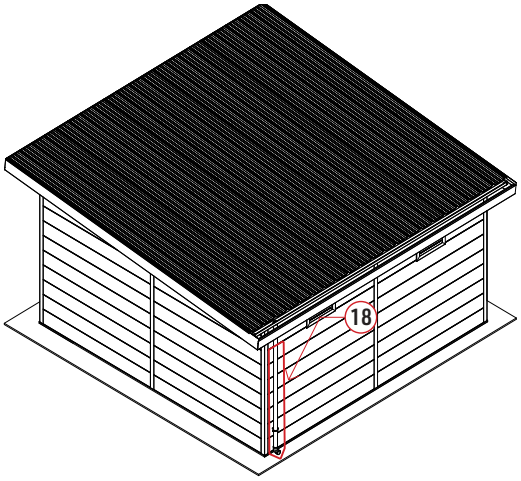

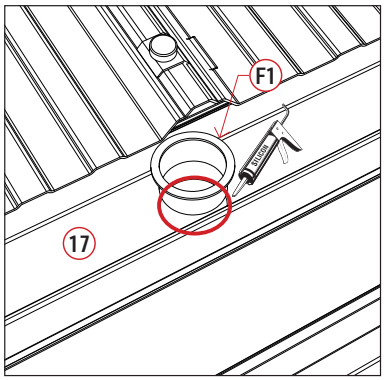

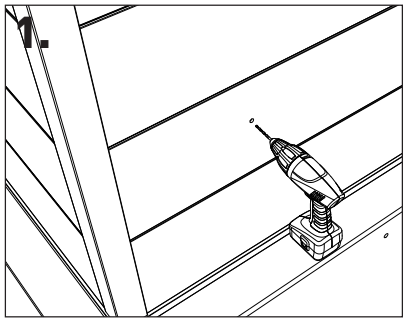

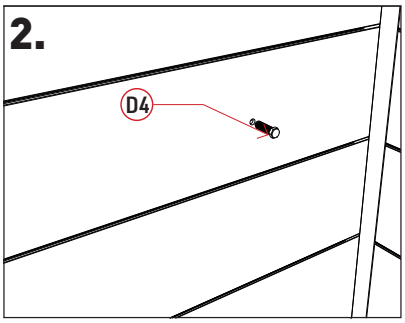

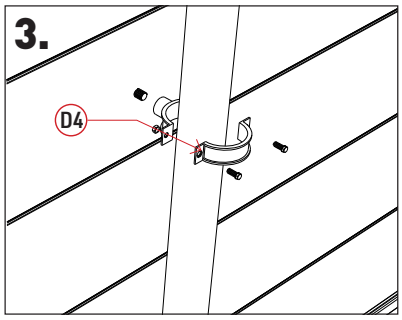

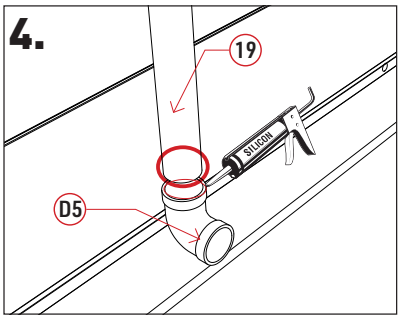

Étape 17

Positionner les portes dans les charnières, tester l'ouverture et la fermeture de la porte. Ajuster le positionnement du cadre pour éviter les frottements au niveau des ouvrants. Le jeu laissé aux extrémités des madriers permet au cadre de bouger légèrement afin d'assurer un alignement optimal des ouvrants. Dès que le positionnement est validé, visser le cadre de la porte sur les madriers de droite à gauche avec les vis A2. Installer la poignée et le bloc serrure E1. Si le pêne de la serrure n'est pas dans le bon sens, il suffit de le retourner en appuyant sur le ressort. Marquer sur les éléments haut et bas du cadre de porte l'emplacement des trous des loquets de l'ouvrant gauche (sans poignée), puis percer un trou de Ø 8 mm en haut et en bas.

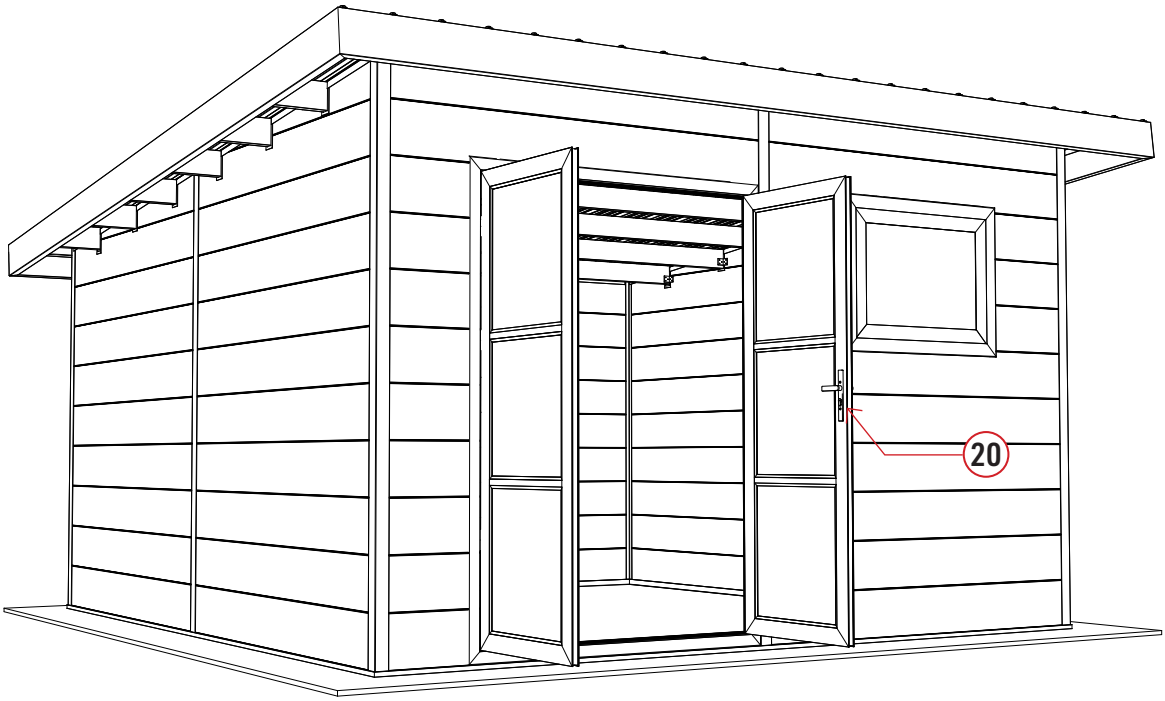

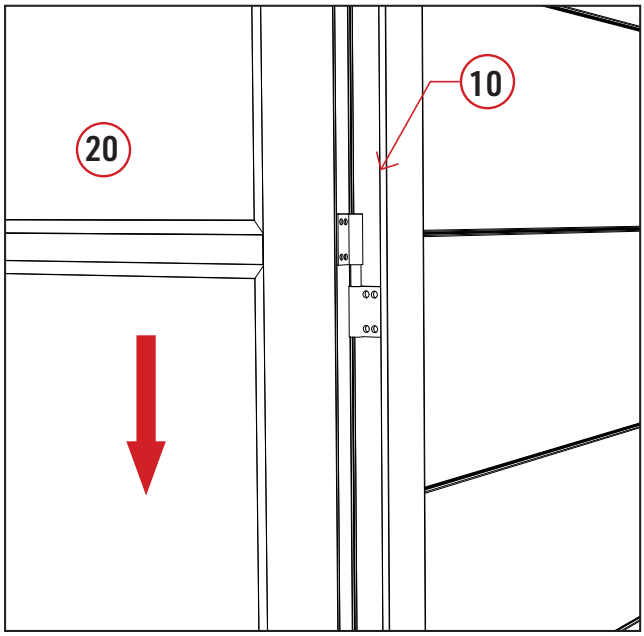

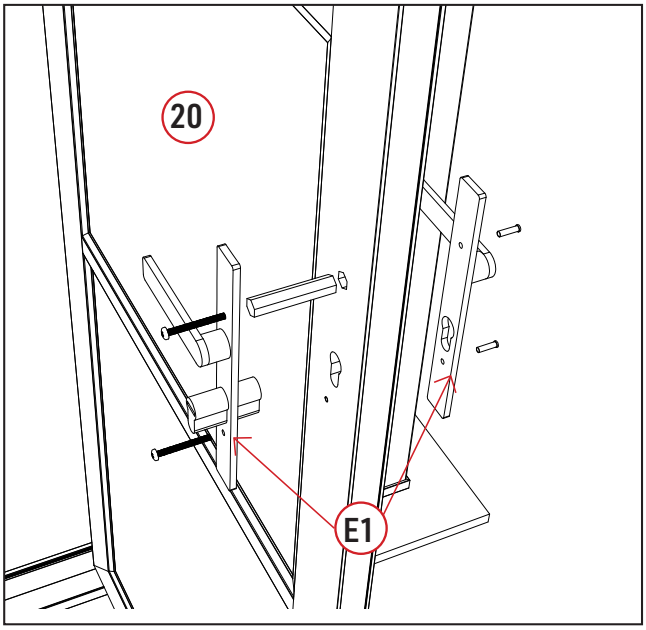

Étape 18

Tester l'ouverture et la fermeture de la fenêtre. Ajuster le positionnement du cadre pour éviter les frottements au niveau de l'ouvrant. Le jeu laissé aux extrémités des madriers permet au cadre de bouger légèrement afin d'assurer un alignement optimal de l'ouvrant. Vérifier que les diagonales sont parfaitement identiques. Dès que le positionnement est validé, visser le cadre de la fenêtre sur les madriers de part et d'autre avec les vis A2 de l'intérieur. Installer la poignée sur l'ouvrant et la gâche sur le cadre à l'intérieur. Utiliser les cales pour ajuster le positionnement et appliquer une certaine pression afin que la fenêtre soit bien fermée.

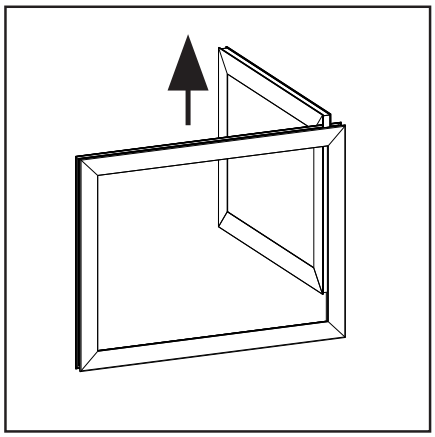

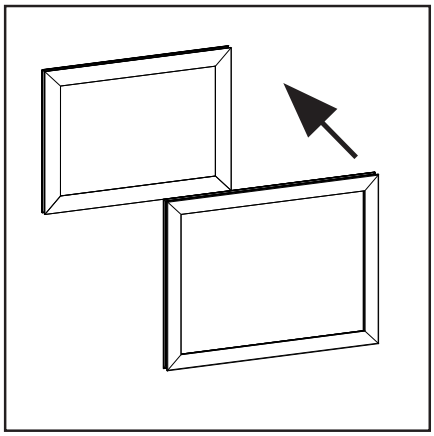

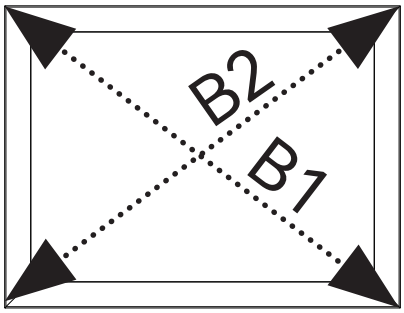

B1=B2

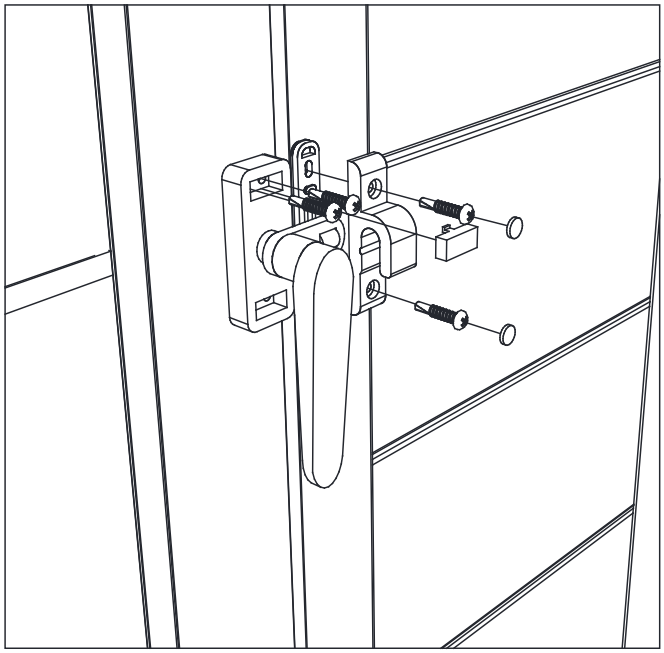

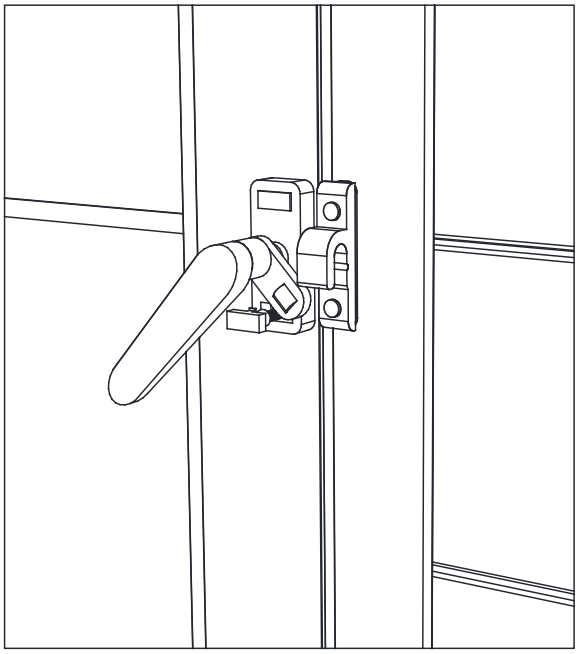

Étape 19

Utiliser les bandes de joint fournies G1 et G2 pour assurer l'étanchéité autour des grilles de ventilation et de la porte. Placer le joint entre le cadre aluminium de la porte et grilles de ventilation et les madriers sur toute la périphérie, faire une découpe à 45° au niveau des angles pour faciliter la pose. Pour finaliser le montage et garantir l'étanchéité, appliquer du mastic en périphérie basse de l'abri et sur la toiture, comme sur les images ci-dessous.

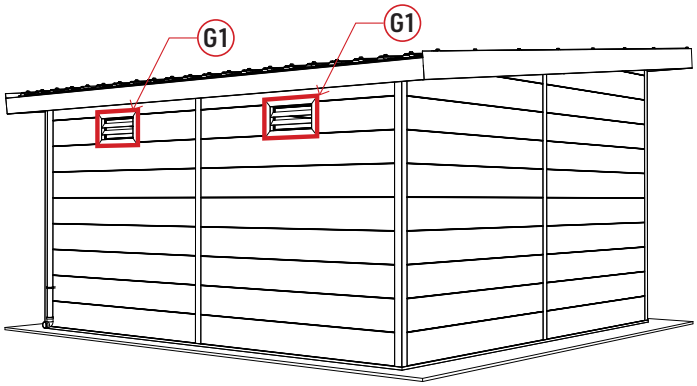

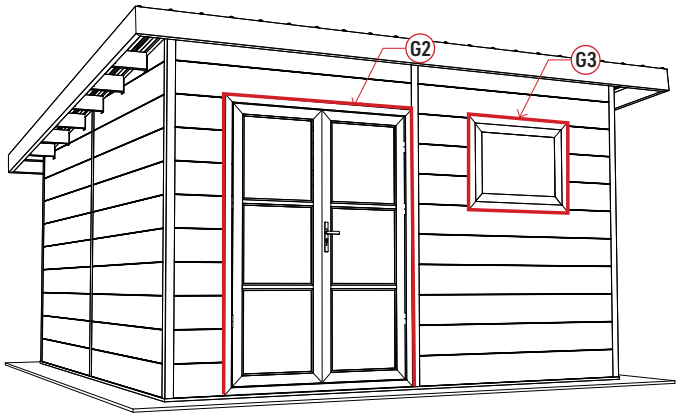

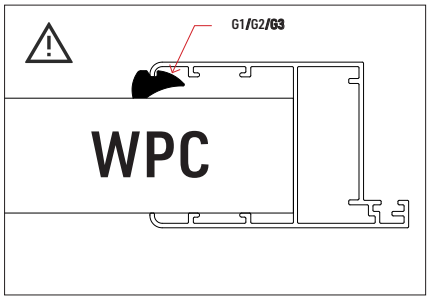

Étape 20
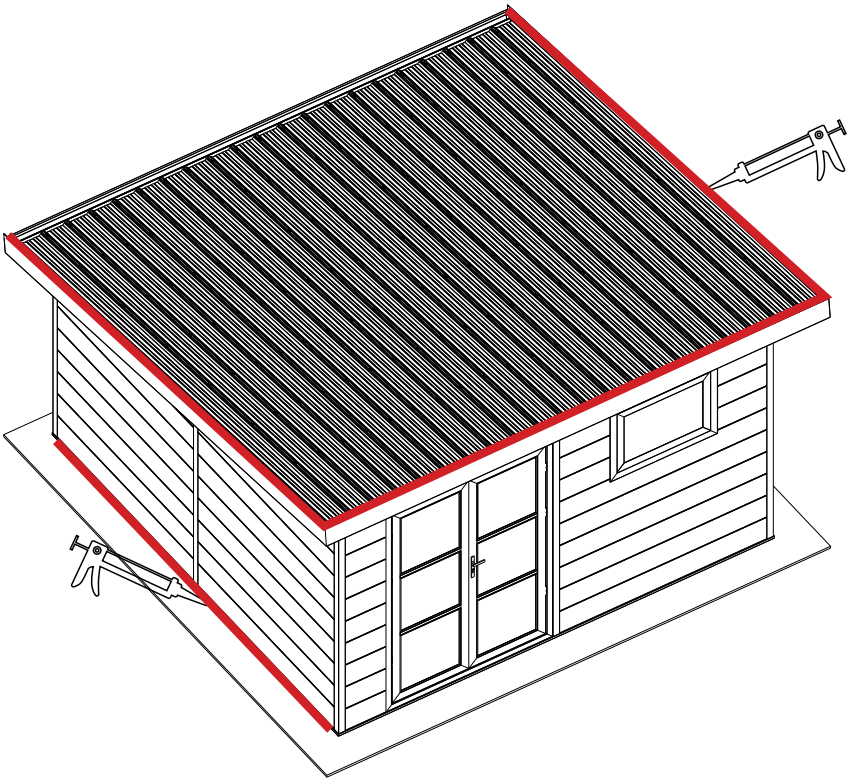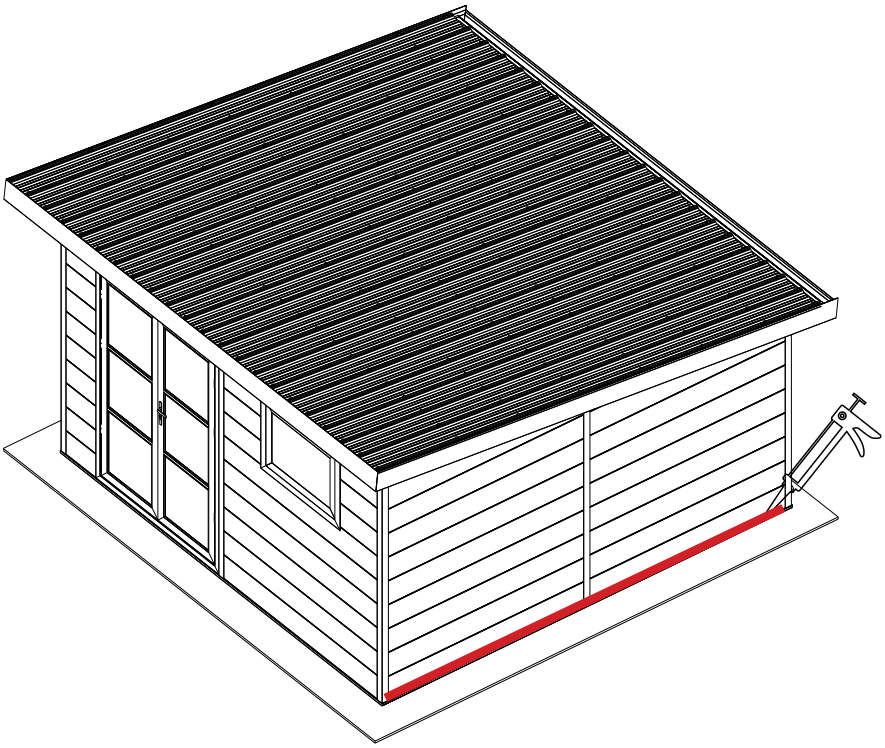
Pour finaliser le montage et garantir l'étanchéité, appliquer du mastic en périphérie basse de l'abri et de la toiture, comme indiqué ci-dessous.