KUBO 1400L

ST0026 · ST0027



Notice de montage

perenza

SIRET 51803952400021 / TVA FR07518039524
518 039 524 R.C.S. Lille Métropole

03 66 88 30 30
contact@perenza.com
2 rue de la Carnoy 59130 Lambersart

perenza

NOTICE
DE MONTAGE

Table des matières

I – Informations générales 3

II – Avant l'installation 4

III – Liste des pièces 5

IV – Montage 7

perenza

NOTICE DE MONTAGE

I – Informations générales

A. Recommandations

Notice à conserver pendant toute la durée de vie du produit. Lire attentivement la notice avant de procéder au montage, s'assurer qu'aucune pièce n'est endommagée ou manquante. Le montage de ce coffre nécessite au moins 2 personnes. Monter le coffre sur une surface plane et stable. Pendant le montage, vérifier régulièrement les diagonales : elles doivent être égales pour que la structure soit d'équerre. Déballer toutes les pièces, les placer sur une surface propre et les rassembler par zone. Manipuler les pièces avec précaution, notamment les panneaux en acier dont les bords peuvent être tranchants — porter des gants de protection durant toute la durée du montage.

B. Conseils d'utilisation

Ne pas effectuer l'installation par temps pluvieux ou venteux. Utiliser uniquement les outils listés dans la notice. Porter des gants et lunettes de protection pour le montage. Nettoyer le coffre à l'eau claire. Ne pas utiliser de produits corrosifs, abrasifs ou acides pouvant altérer le revêtement en poudre et la galvanisation. Ne pas stocker d'objets chauds dans le coffre, tels qu'un grill ou un barbecue récemment utilisés, ni tout produit chimique volatile ou inflammable. Afin d'éviter toute déformation des parois, ne pas appuyer d'objet lourd contre les côtés. En cas de neige abondante, déneiger le couvercle. Garder le couvercle fermé et verrouillé lorsque le coffre n'est pas utilisé. Ne pas dépasser la charge maximale indiquée sur le couvercle. Ne pas laisser les enfants jouer dans le coffre ni s'y enfermer. Attention au risque de pincement des doigts lors de la fermeture du couvercle. Les vérins sont sous pression : ne pas les démonter ni les ouvrir.

C. Garantie du produit

La garantie commerciale prend effet à la date de facturation du produit pour une durée de 5 ans. La garantie couvre tout défaut de fabrication et se limite au remplacement de la pièce défectueuse par une pièce identique ou similaire. La garantie ne pourra s'appliquer qu'en cas de respect des conseils de montage, d'utilisation et d'entretien. La garantie ne couvre pas :

- L'usure normale du produit
- La perte ou la casse de toute pièce lors du déballage et/ou de l'installation
- Le vandalisme
- Les conditions climatiques extrêmes : vents forts, tempêtes, grêle, neige, inondations, foudre...

II – Avant l'installation

Avertissement : consignes de sécurité importantes. Respecter scrupuleusement chaque étape — une installation incorrecte peut provoquer des blessures graves.

A. Outillage nécessaire

Pour monter le coffre correctement et en sécurité, réunir les outils et accessoires suivants. Ils ne sont pas fournis. Les outils S-3, S-4 et S-6 sont, eux, livrés avec le produit.



Gants de protection

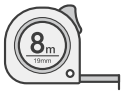

Mètre ruban



Niveau à bulle

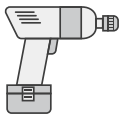

Visseuse sans fil

B. Vérification des pièces

Avant de commencer l'installation, vérifier que toutes les pièces nécessaires au montage sont présentes. Contrôler que les quantités correspondent bien au modèle acheté. En cas de pièce manquante, contacter le service client avant de poursuivre l'installation.

C. Préparation des pièces par étape

Chaque étape de la section montage précise les pièces et les quantités nécessaires. Les réunir à l'avance pour chaque étape : cela fait gagner du temps et fluidifie le montage. Pour ne pas rayer le laquage, poser les pièces sur du carton ou une surface souple.

III – Liste des pièces

Liste des pièces 1/2

REPÈRE		DIMENSIONS	QTÉ
A-1	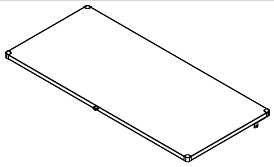	1800 × 950 × 42,5 mm	**×1**
A-2	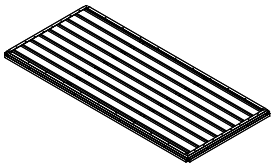	1800 × 950 × 50 mm	**×1**
B-1	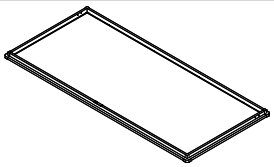	1800 × 950 × 50 mm	**×1**
C-1	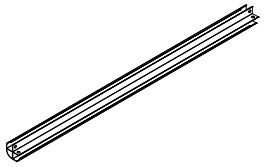	L 744 mm	**×4**
D-1		159,6 × 742 mm	**×32**
D-2		142 × 742 mm	**×2**
D-3		80 × 742 mm	**×2**

III – Liste des pièces

Liste des pièces 2/2

REPÈRE		DIMENSIONS	QTÉ
P-1	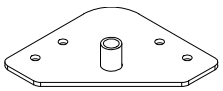	—	**×4**
P-2		—	**×8**
Q-1		L 600 · 400 N	**×2**
Q-2	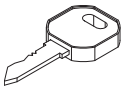	—	**×2**
S-1		3,9 × 12	**×56**
S-2	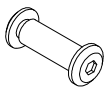	M6 × 22	**×4**
S-3	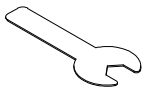	—	**×1**
S-4	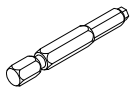	—	**×1**
S-5		M8	**×2**
S-6	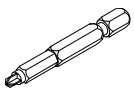	—	**×1**

IV – Montage

Vue éclatée

Le coffre se monte à l'envers, en partant du cadre intermédiaire B-1 (haut du coffre) posé au sol ; il est retourné à l'étape 9.
Outils : embout S-6 pour les vis S-1, embout S-4 pour les vis S-2, clé S-3 pour les écrous S-5.

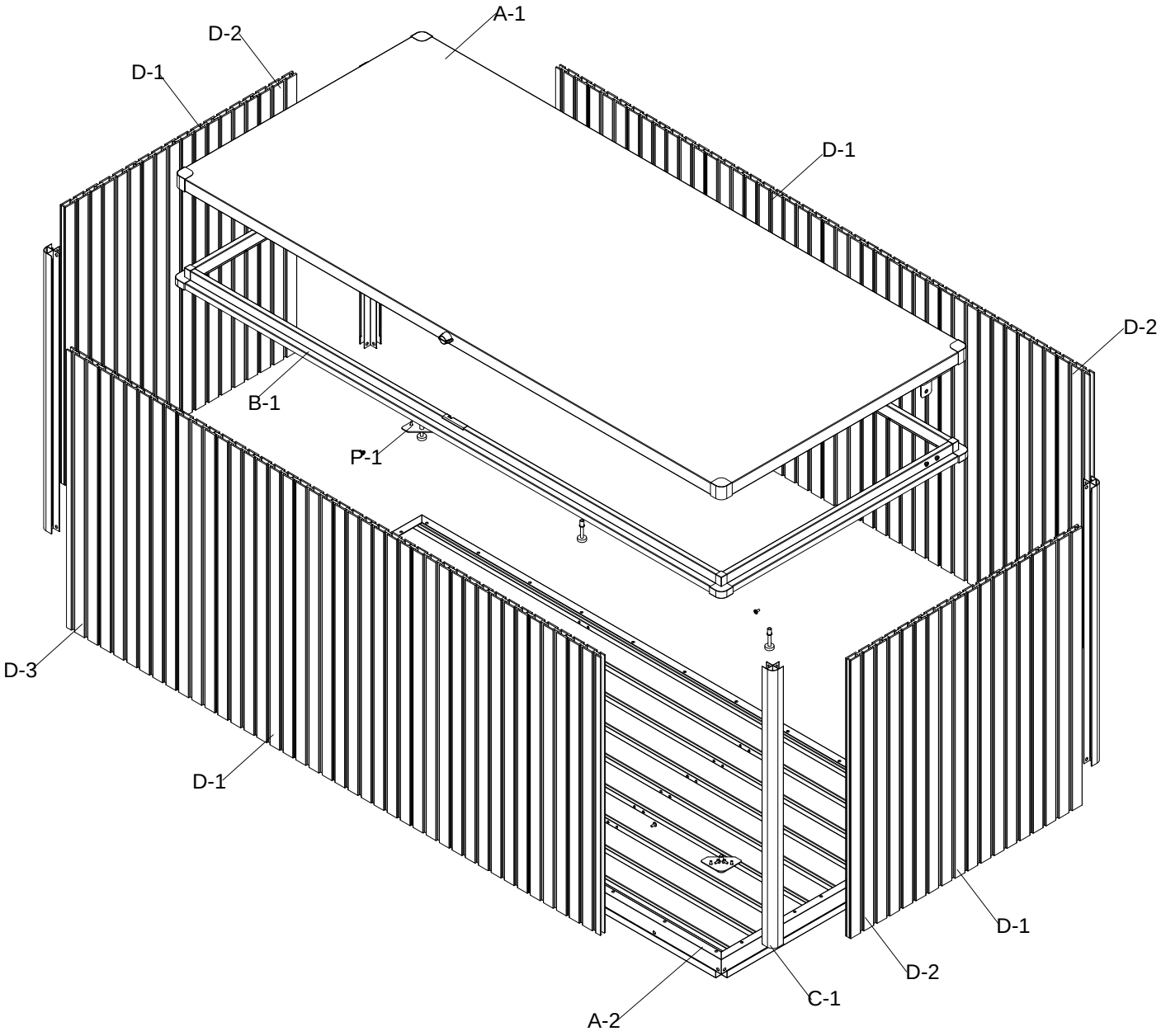

IV – Montage

1 Étape 1

B-1 ×1

C-1 ×4

Posez le cadre B-1 à plat sur une surface plane et stable, puis emboîtez un montant C-1 dans chacun des 4 coins.

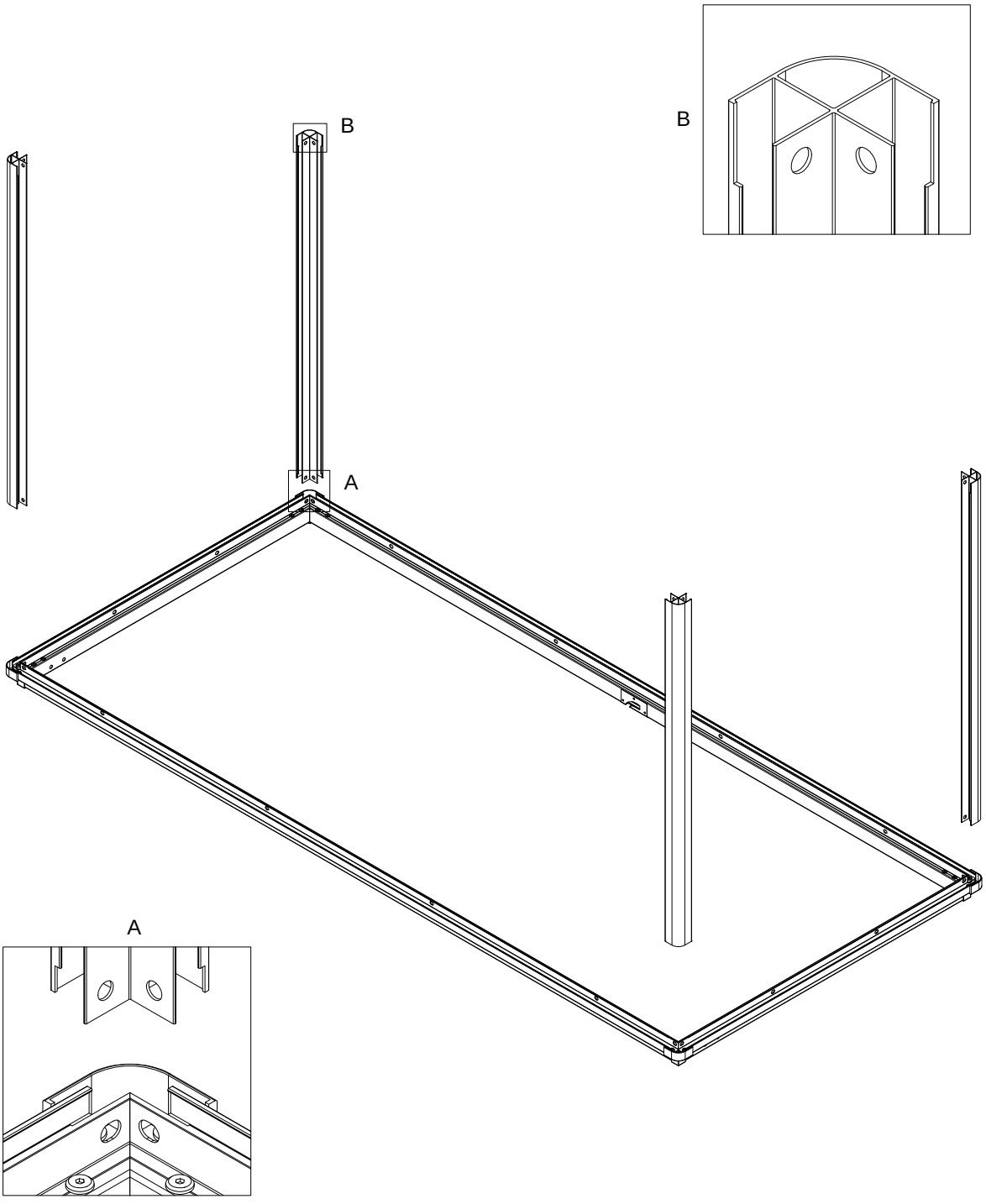

IV – Montage

2 Étape 2

D-1	D-3	S-1
×11	×1	×6

Mettez en place la première face longue : les 11 panneaux D-1 et D-3, entre les montants. Fixez avec 6 vis S-1 (embout S-6). Laissez les 2 trous ❶ libres : ils seront vissés avec les côtés (étapes 3 et 5).

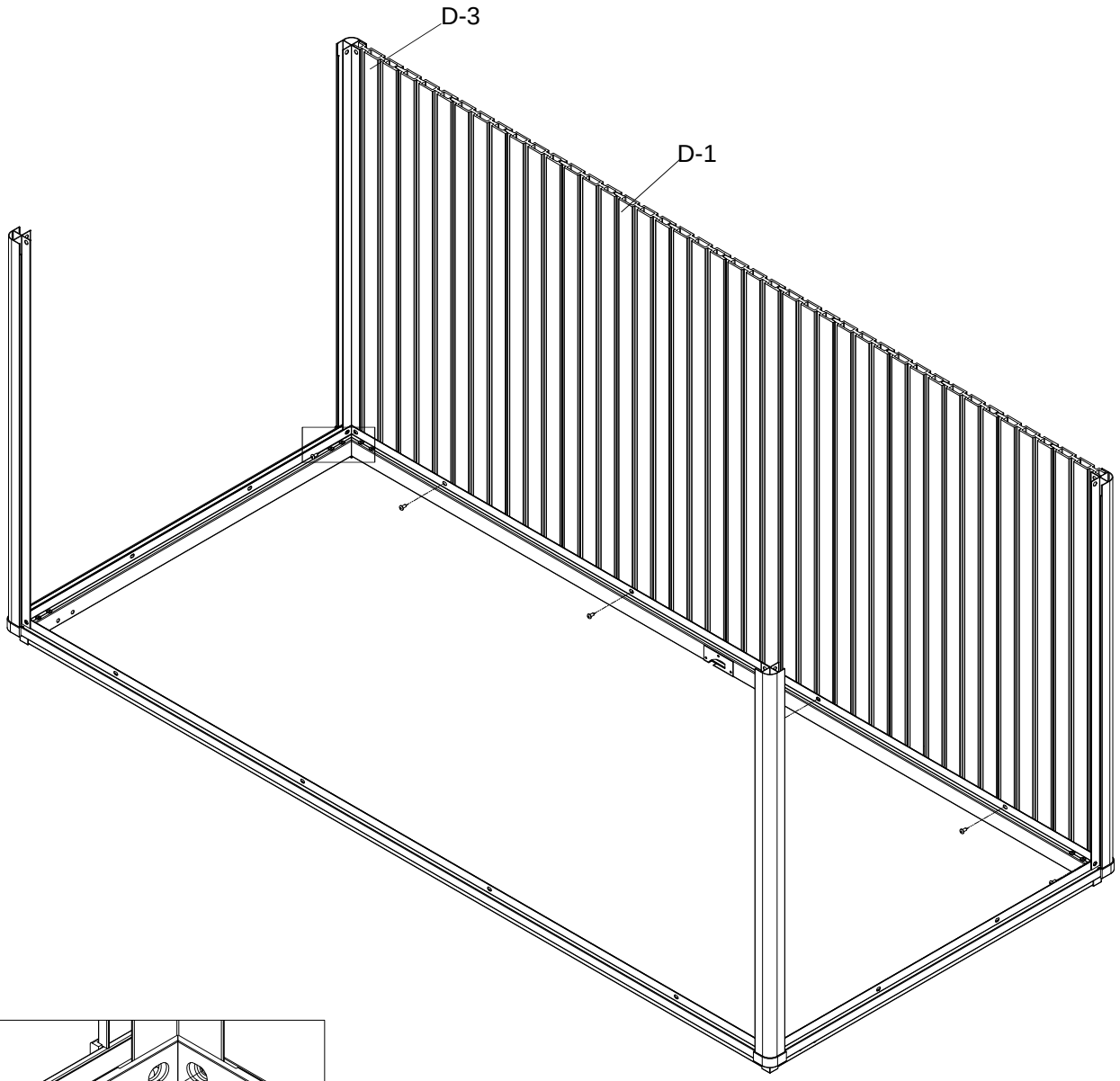

❶

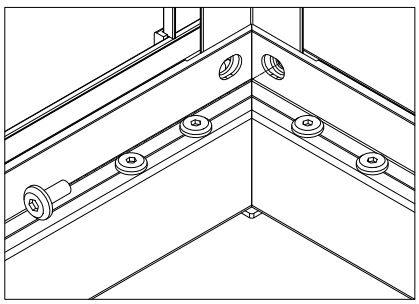

IV – Montage

3 Étape 3

D-1	D-2	S-1
×5	×1	×4

Mettez en place le premier côté : les 5 panneaux D-1 et D-2, entre les montants. Fixez avec 4 vis S-1.

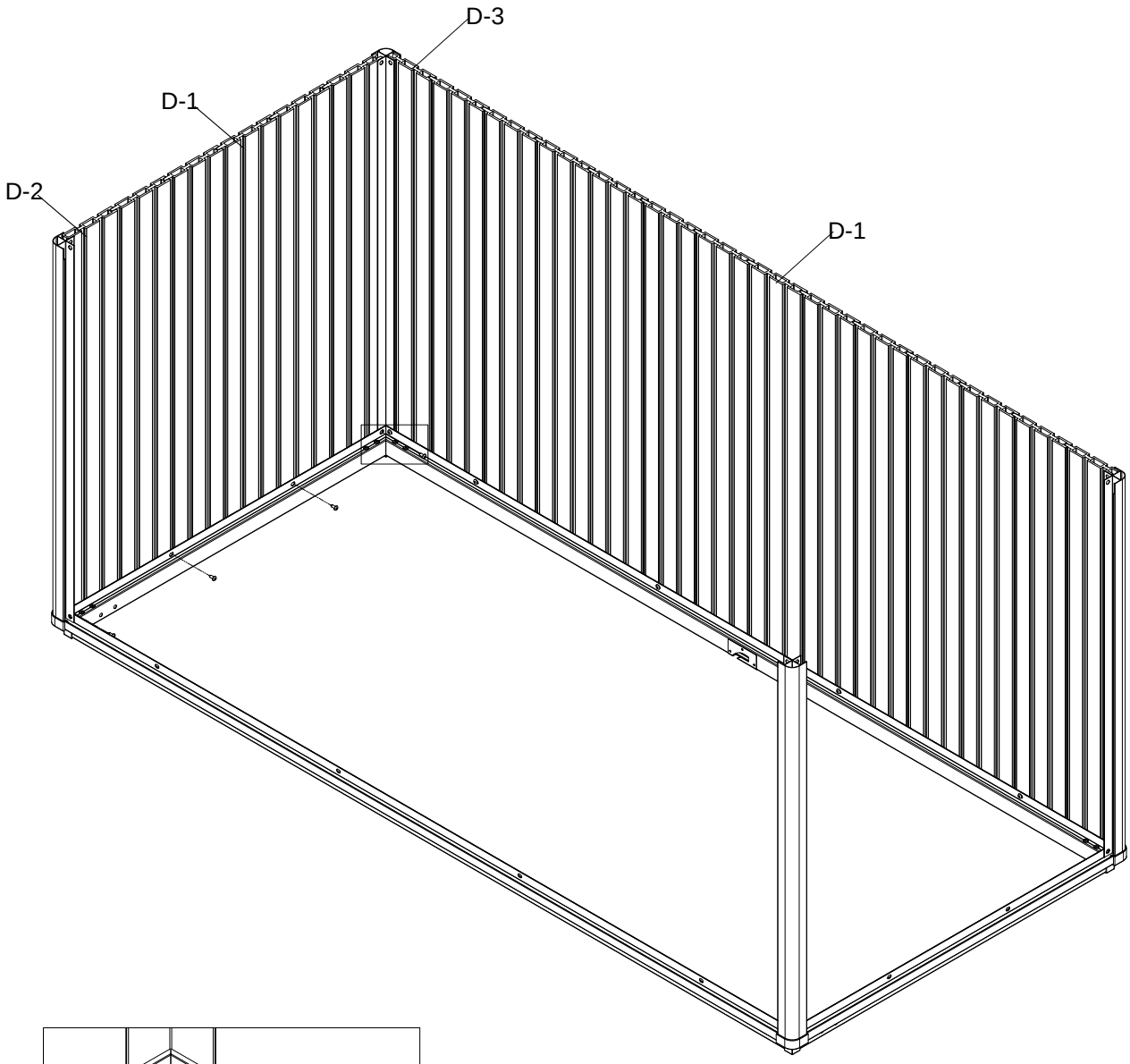

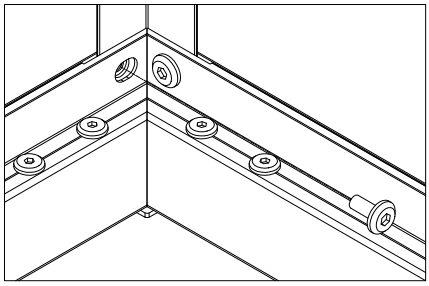

IV – Montage

4 Étape 4

D-1	D-3	S-1
×11	×1	×6

Mettez en place la deuxième face longue : les 11 panneaux D-1 et D-3. Fixez avec 6 vis S-1. Laissez les 2 trous ❶ libres : ils seront vissés à l'étape 5.

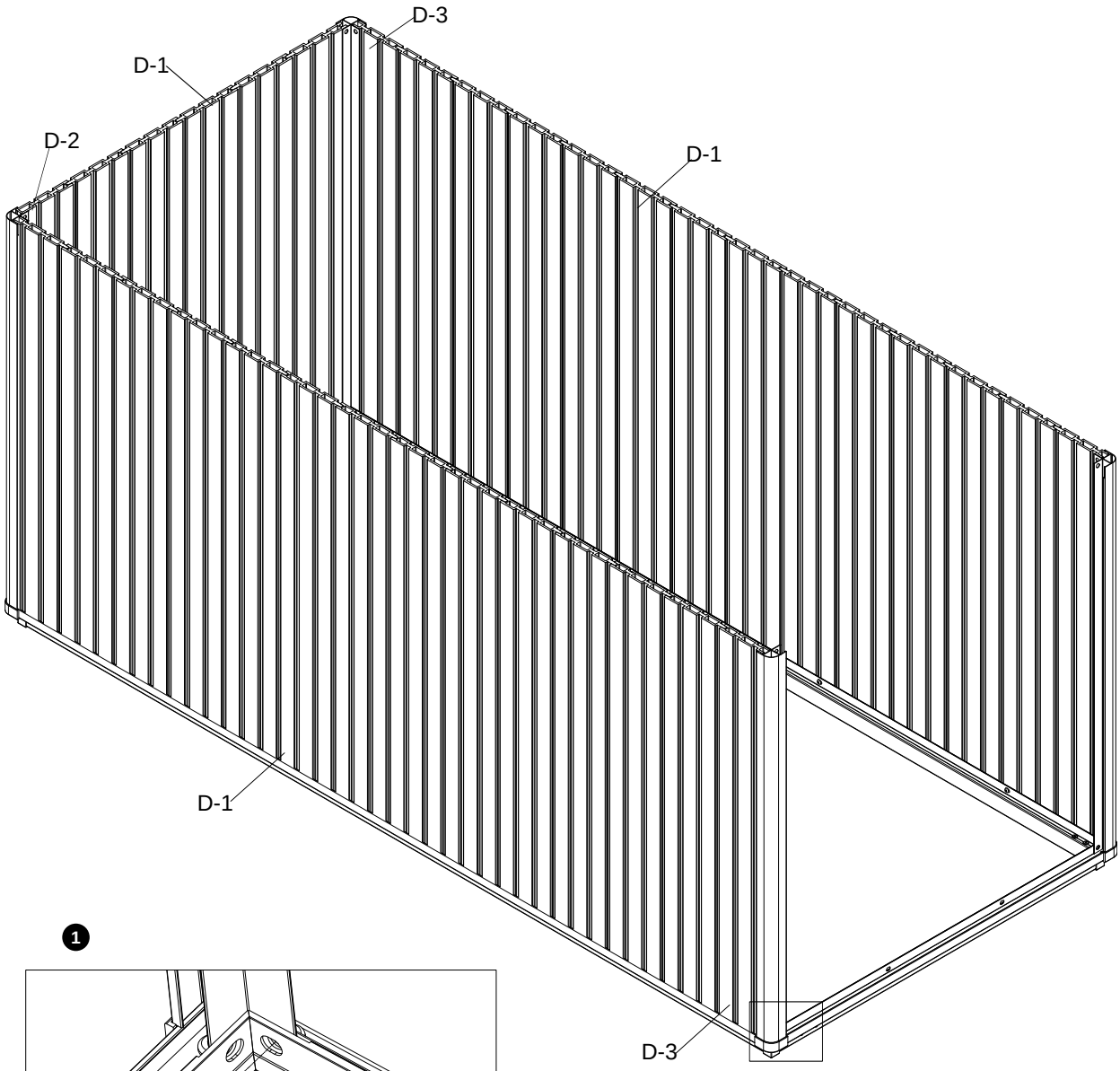

❶

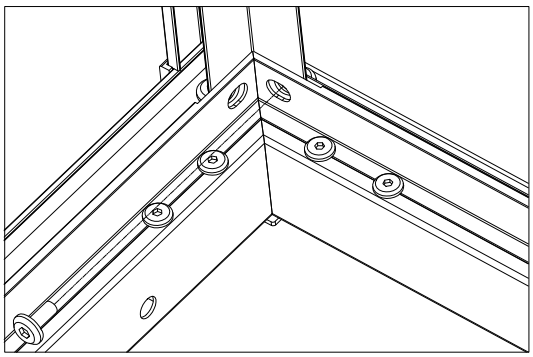

IV – Montage

5 Étape 5

D-1	D-2	S-1
×5	×1	×4

Mettez en place le deuxième côté : les 5 panneaux D-1 et D-2. Fixez avec 4 vis S-1.

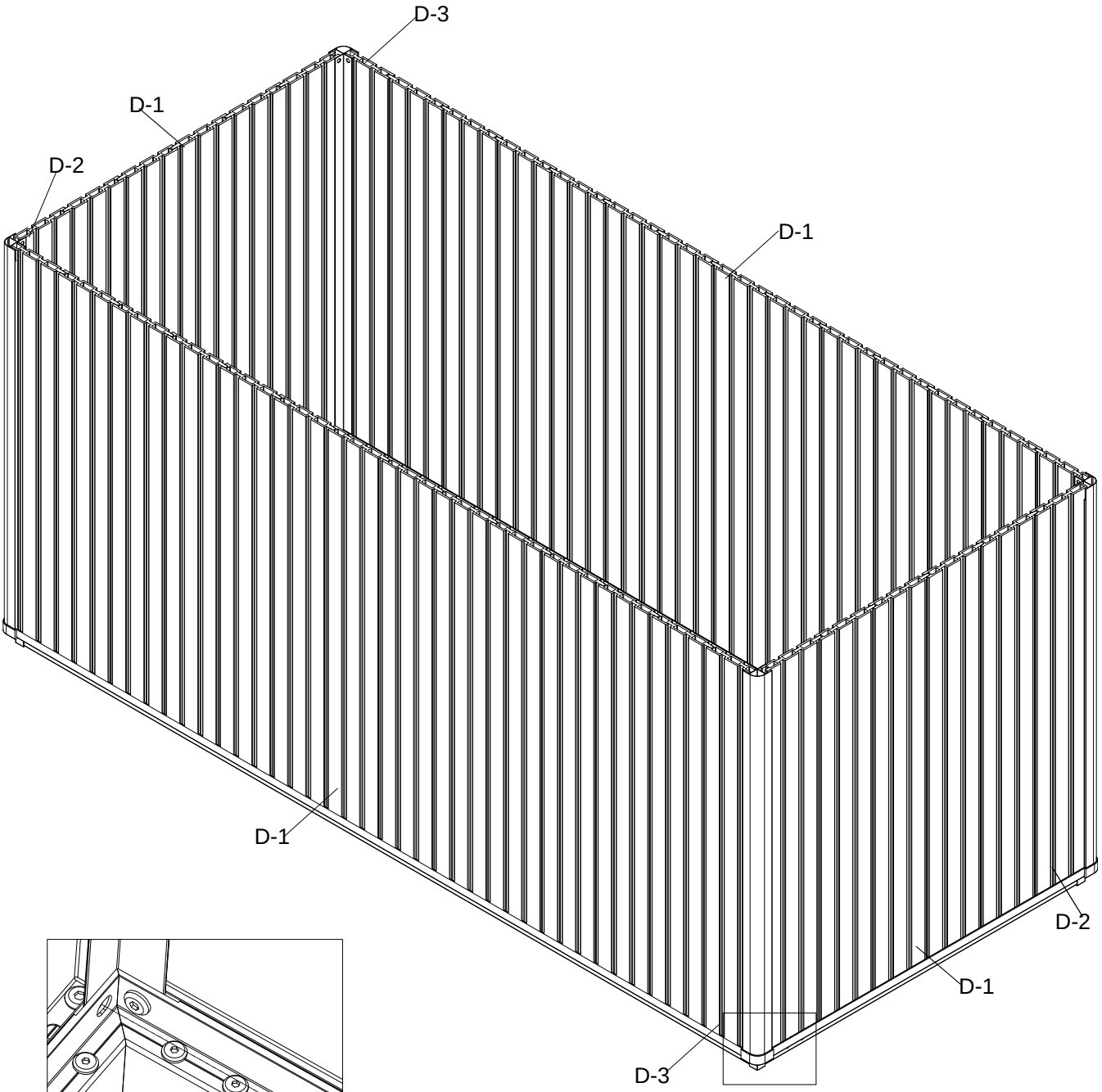

IV – Montage

6 Étape 6

A-2	S-1
×1	×20

Vérifiez que les diagonales sont égales. Posez le fond A-2 sur le cadre et fixez-le avec 20 vis S-1. Laissez libres les 2 trous ❶ de chaque coin : ils servent à l'étape 7.

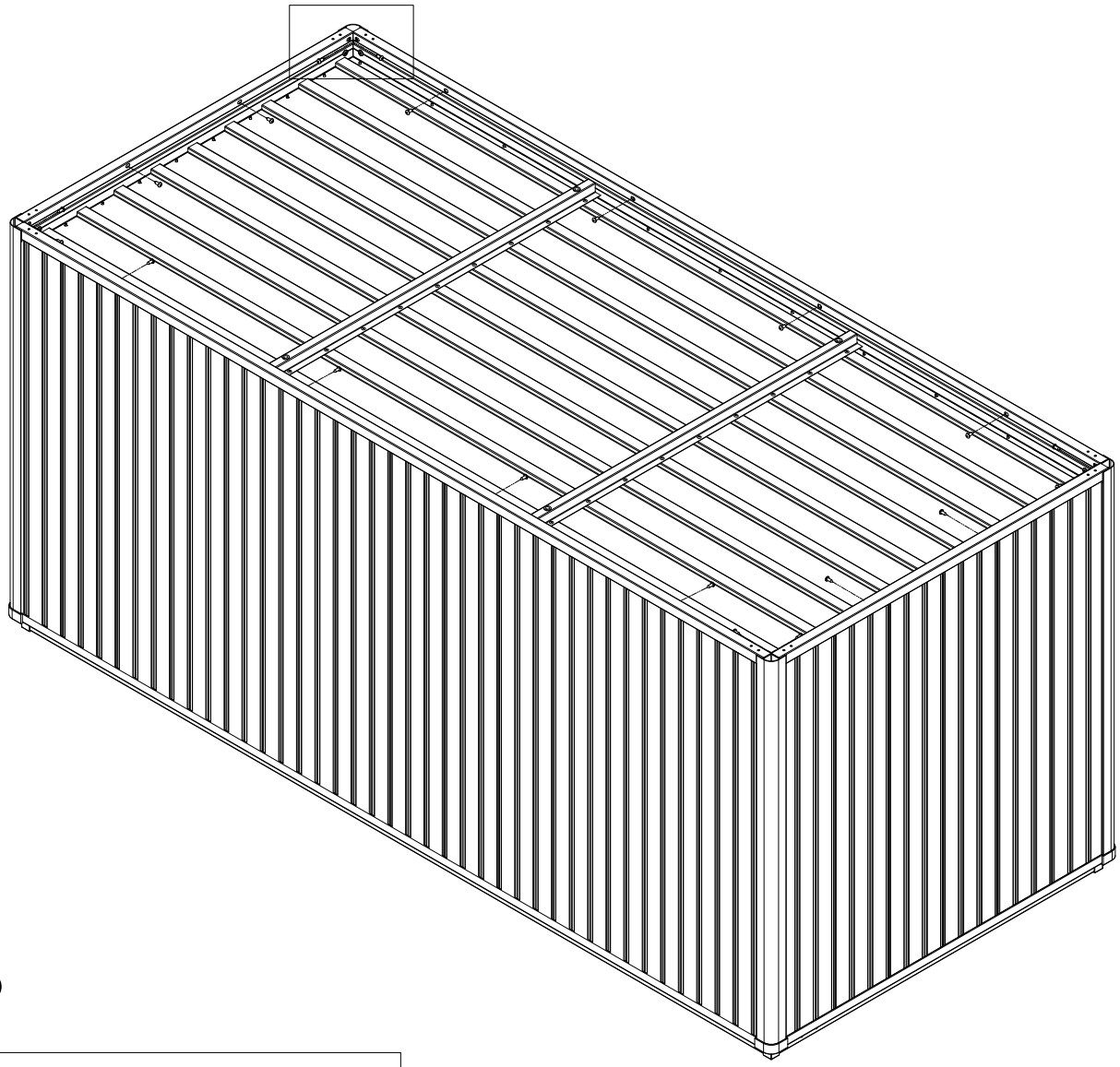

❶

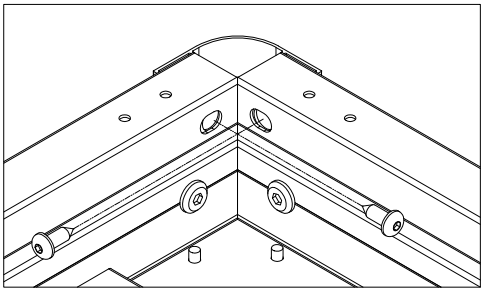

IV – Montage

7 Étape 7

P-1	S-1
×4	×16

Fixez une platine P-1 à chaque coin avec 4 vis S-1, en utilisant les 2 trous laissés libres à l'étape 6.

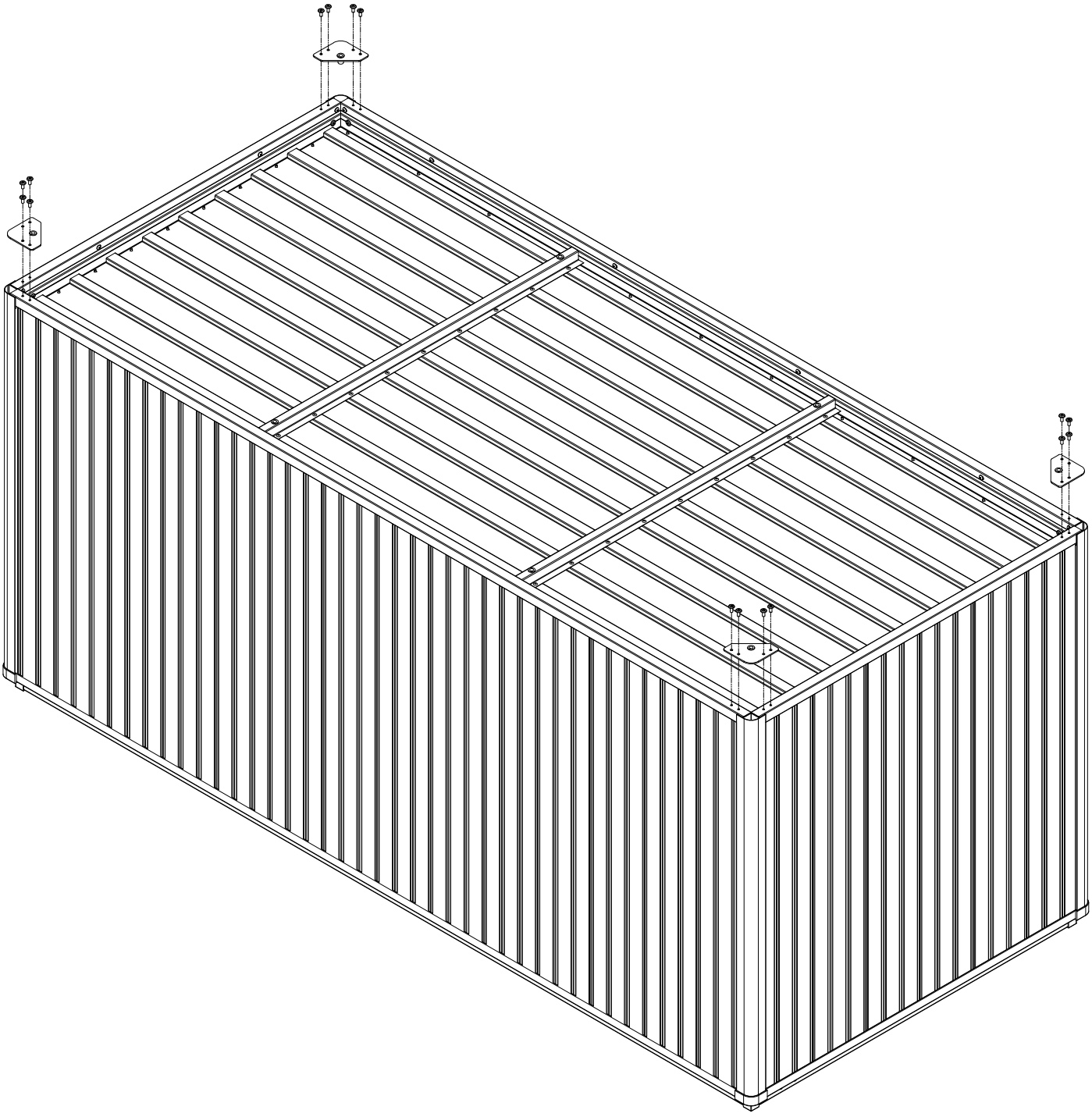

IV – Montage

8 Étape 8

P-2
×8

Vissez les 8 pieds réglables P-2 : 4 aux coins et 2 sur chacune des 2 traverses.

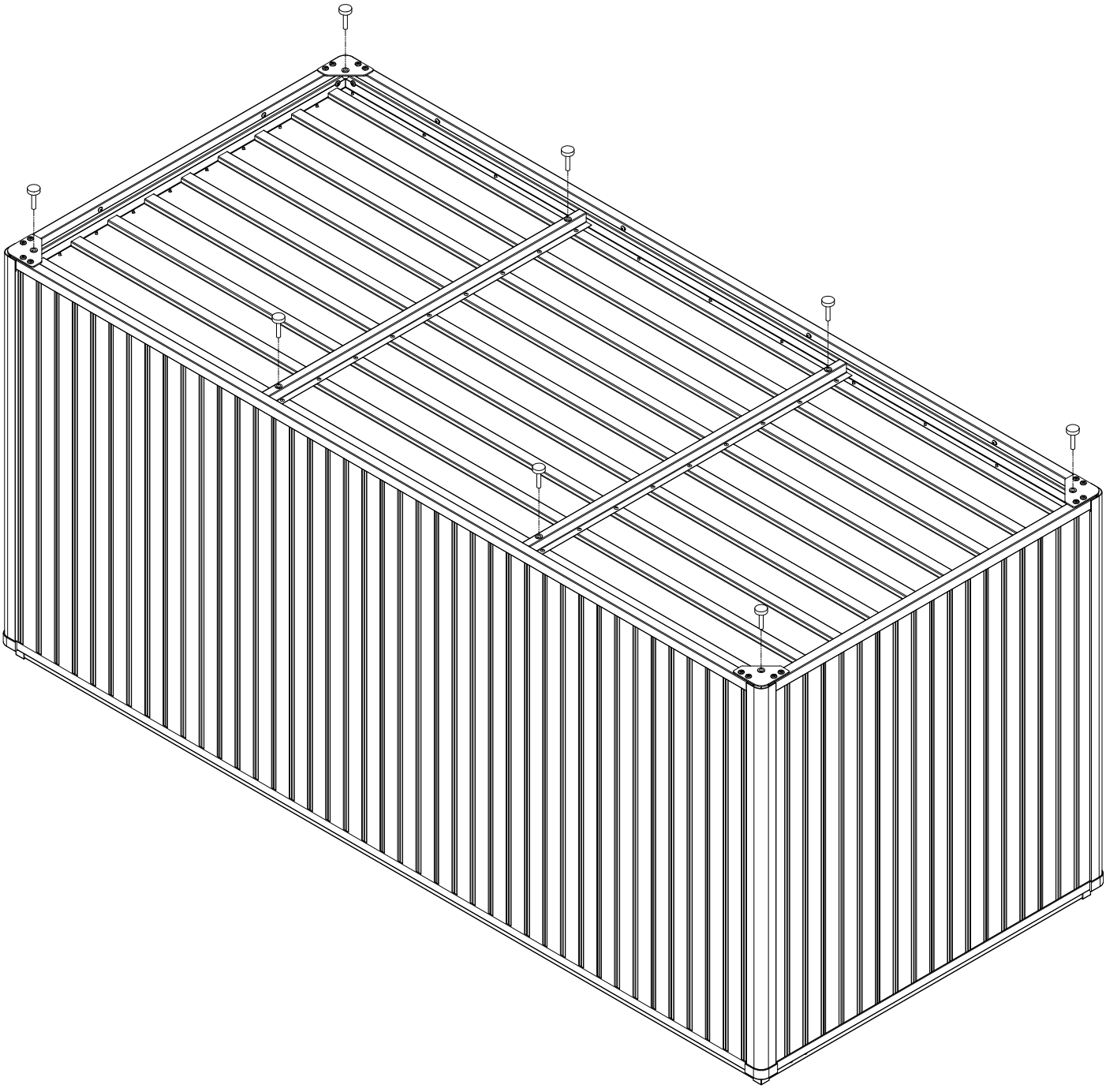

IV – Montage

9 Étape 9

À deux personnes, retournez le coffre et posez-le sur ses pieds. Réglez les pieds P-2 pour le mettre de niveau.

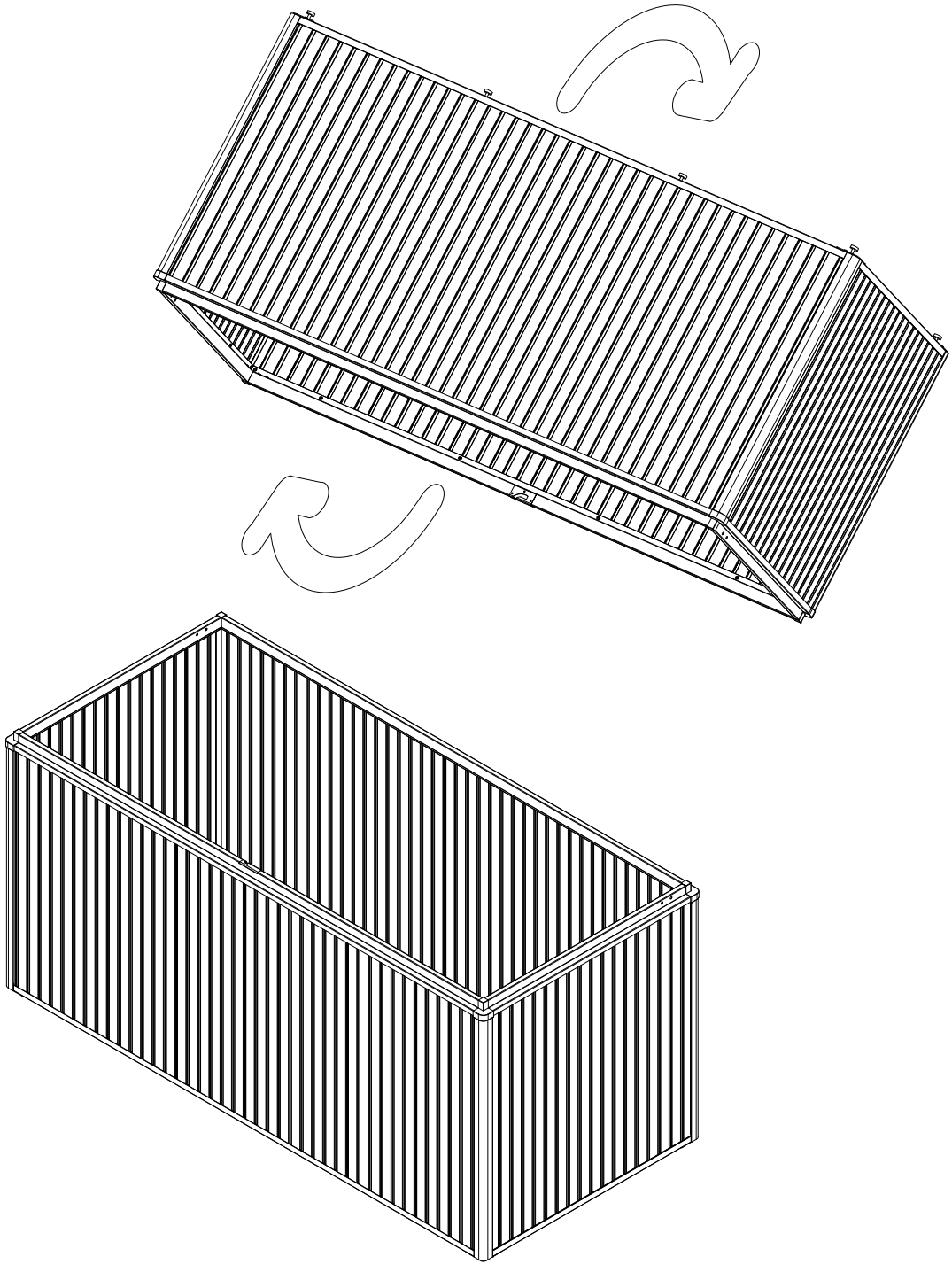

IV – Montage

10 Étape 10

A-1	S-2
×1	**×4**

Fixez le couvercle A-1 sur les 2 charnières avec 4 vis S-2 (2 par charnière).

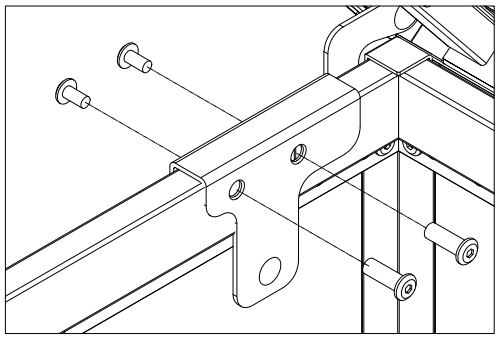

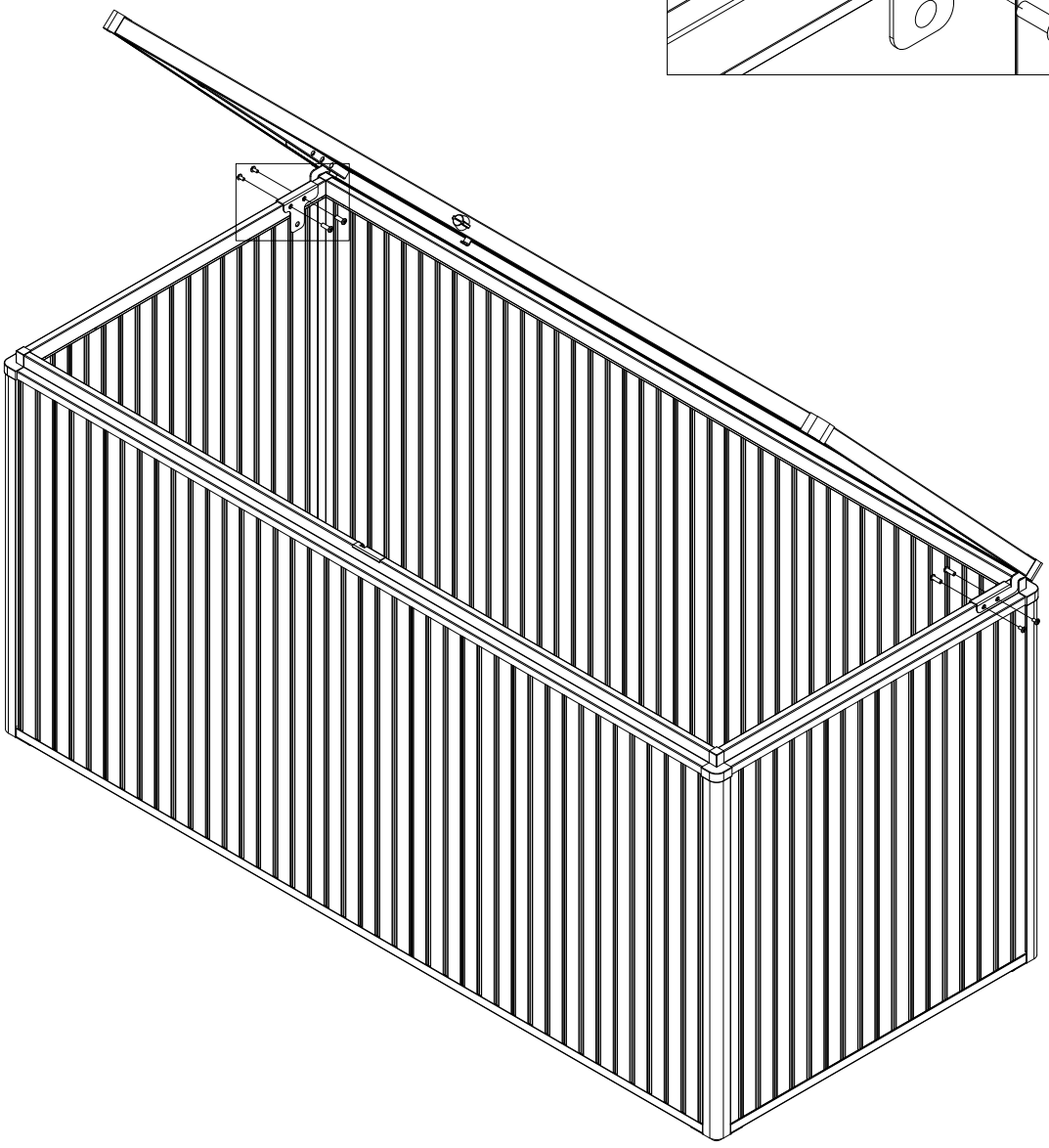

IV – Montage

11 Étape 11

Q-1	S-5
×2	×2

Montez chaque vérin Q-1 : en bas sur la ferrure avec un écrou S-5 (clé S-3), en haut en le vissant directement dans le trou prévu sur le couvercle.

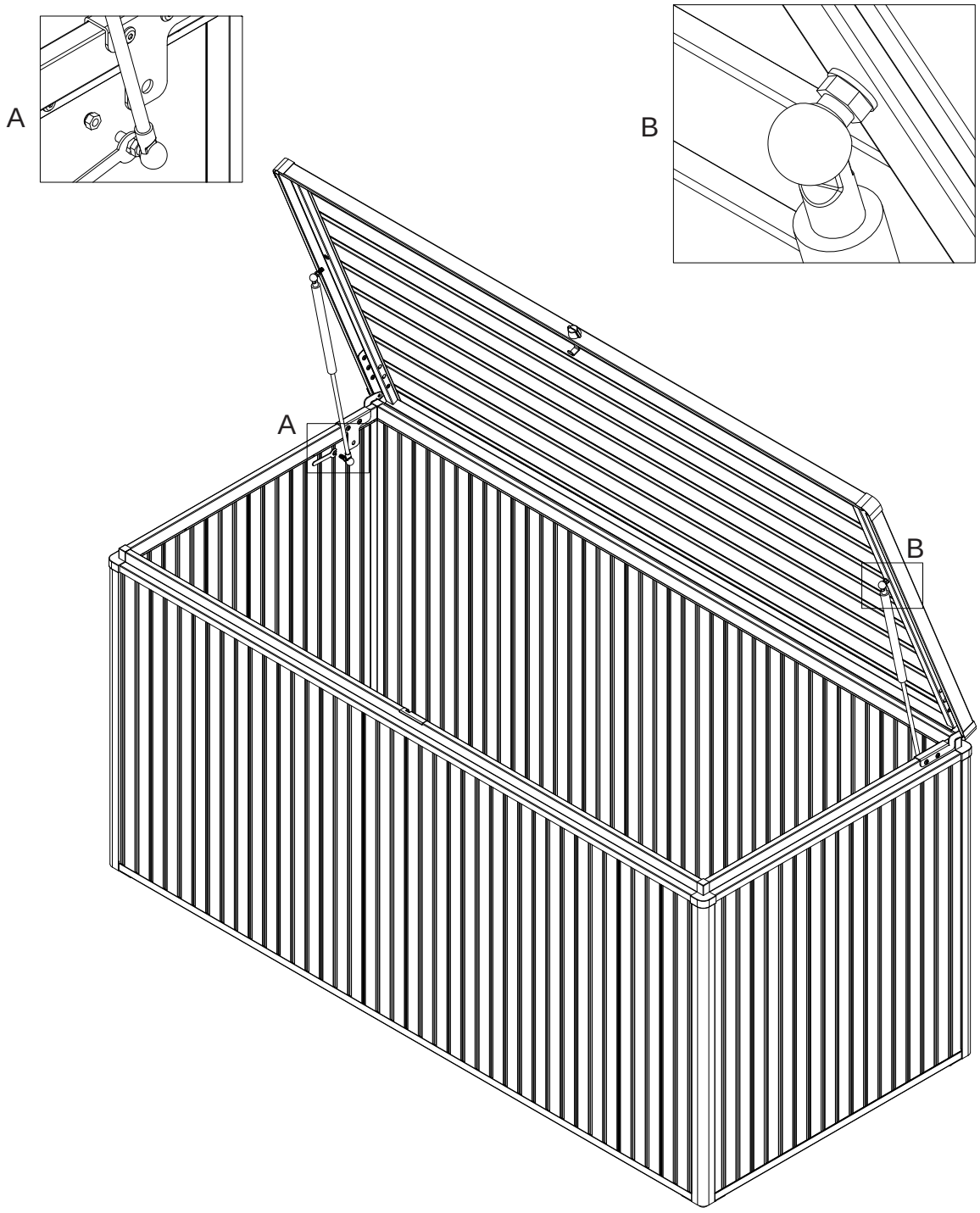

IV – Montage

12 Étape 12

Q-2
×2

Fermez le couvercle, tournez d'abord le bouton de la serrure ❶ pour enclencher la fermeture, puis verrouillez avec la clé Q-2 ❷.
Conservez la deuxième clé en lieu sûr.

